產品數據表

1120 10系列

MRC 輪（透明） 輪徑 × 輪寬 50×21mm

EAN

11200200071013

活動式腳輪，底板鉚合沖壓腳架—孔距46 x 35
表面鍍鋅，底板式安裝裝置
熱可塑性塑膠輪芯、輪面
透明，輪子軸承—精密滾珠。

輪面：熱塑性塑膠（PA6）
輪芯：熱塑性塑膠（PA6）

產品說明僅供參考一切以實體產品為主

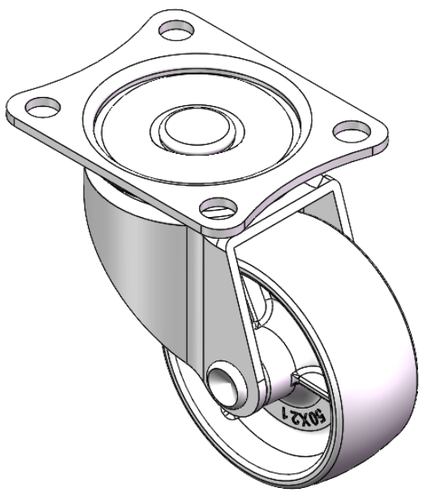

圖片可能與原始產品有所落差

產品詳細規格

◉ 公制 ○ 英制

輪徑	50mm
輪寬	21mm
輪子軸承	搭配滾珠軸承的輪子
底板規格	59 x 47mm
底板孔距	46 x 35mm
底板孔徑	6.5mm
偏心距	24mm
旋轉干涉	100mm
總高	65.5mm
旋轉半徑	50mm
硬度	75±5° Shore D
荷重(動態)	30kgs
荷重(靜態)	45kgs
溫度	-20°C to +80°C
腳架樣式	活動
不銹鋼	否
導電	否
抗靜電	否
腳輪重量	0.15kgs
測試標準	ISO22883

優勢簡覽

滾動順暢	●●●●●
靜音表現	●●○○○
保護地板	●●○○○

腳輪外觀尺寸2D圖檔

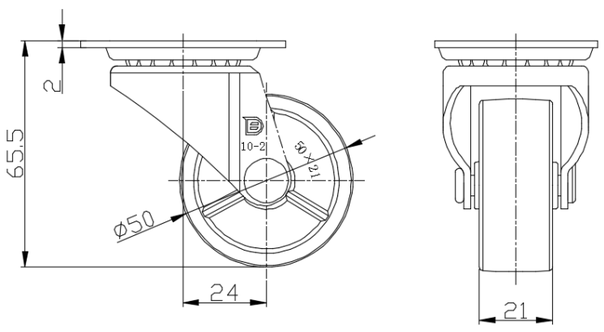

底板外觀尺寸2D圖檔

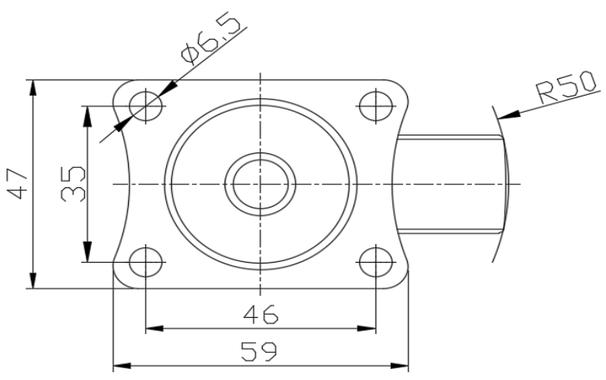

* 對公制和英制規格之間有任何偏差疑慮，請以公制規格為主。

© 版權所有 2025 得胜上好輪 www.dersheng.com