Bảng dữ liệu sản phẩm

1102 Series — LOẠI CÀNG KIỂU B

Bánh xe NBR (phay đen) Đường kính bánh xe × Chiều rộng bánh xe 200 x 44mm

EAN

KS-11020800044041

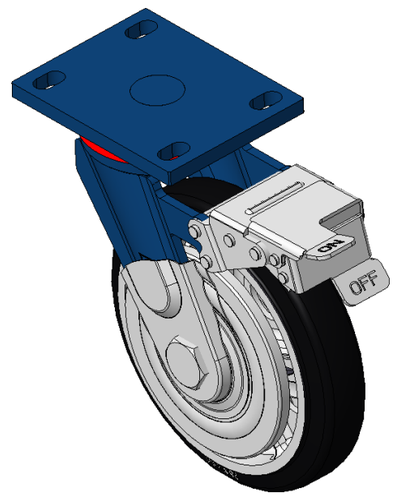

Hình ảnh có thể khác với sản phẩm gốc

Bánh xe có phanh trước và hệ thống khóa, khung thép hàn Hoàn thiện sơn xanh, lắp đế, khoảng cách lỗ 110x75 Lõi gang, mặt lốp cao su đàn hồi cao chất lượng cao, phay đen Vòng bi bánh xe—vòng bi chính xác với nắp bánh xe chống quấn đặc biệt

Bề mặt bánh xe: Được làm bằng cao su chất lượng cao, có độ đàn hồi cao

Lõi bánh xe: lõi sắt/lõi gang

Mô tả sản phẩm chỉ mang tính chất tham khảo. Sản phẩm thực tế sẽ được ưu tiên.

Quy cách chi tiết sản phẩm

◉ đơn vị mét ○ đế quốc

Đường kính bánh xe	200mm
Chiều rộng bánh xe	44mm
vòng bi bánh xe	Bánh xe trang bị vòng bi bi
Quy cách tấm lắp	140 x 110mm
khoảng cách các lỗ trên tấm nền	110x75mm
Khoảng cách các lỗ lắp	2213mm
Độ lệch tâm	62mm
Sự can thiệp quay	368mm
Tổng chiều cao	248mm
Bán kính xoay	184mm
Độ cứng	85±5° Shore A
Tải trọng (động)	350kgs
Tải trọng (tĩnh)	525kgs
Nhiệt độ	-20°C to +80°C
Càng bánh xe	Khóa trước
Thép không gỉ	N/A
Dẫn điện	N/A
Chống tĩnh điện	N/A
Trọng lượng bánh xe đẩy	6.70kgs
Tiêu chuẩn kiểm nghiệm	ISO22883

Tổng quan ưu điểm

Độ di chuyển mượt mà	● ● ● ○ ○
Chế độ im lặng	● ● ● ● ○
Bảo vệ mặt sàn	● ● ● ● ○

Bản vẽ 2D kích thước bánh xe đẩy

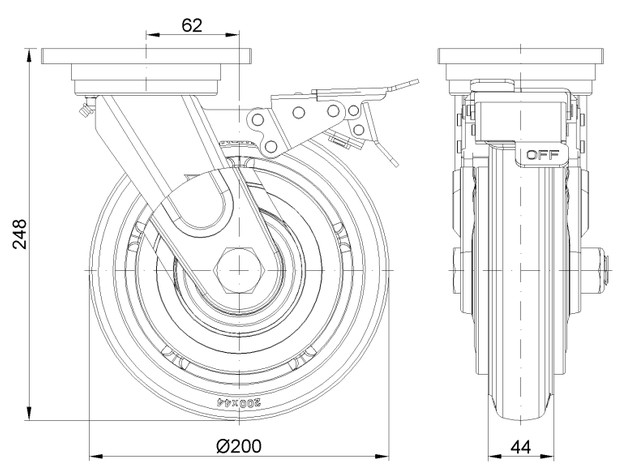

Bản vẽ 2D kích thước tấm lắp

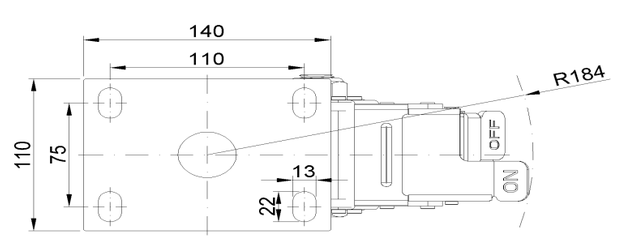

* Nếu có bất kỳ sai lệch nào giữa thông số hệ mét và thông số hệ inch, vui lòng tham khảo thông số hệ mét

© Bản quyền thuộc về 2025 DershengInternational www.dersheng.com