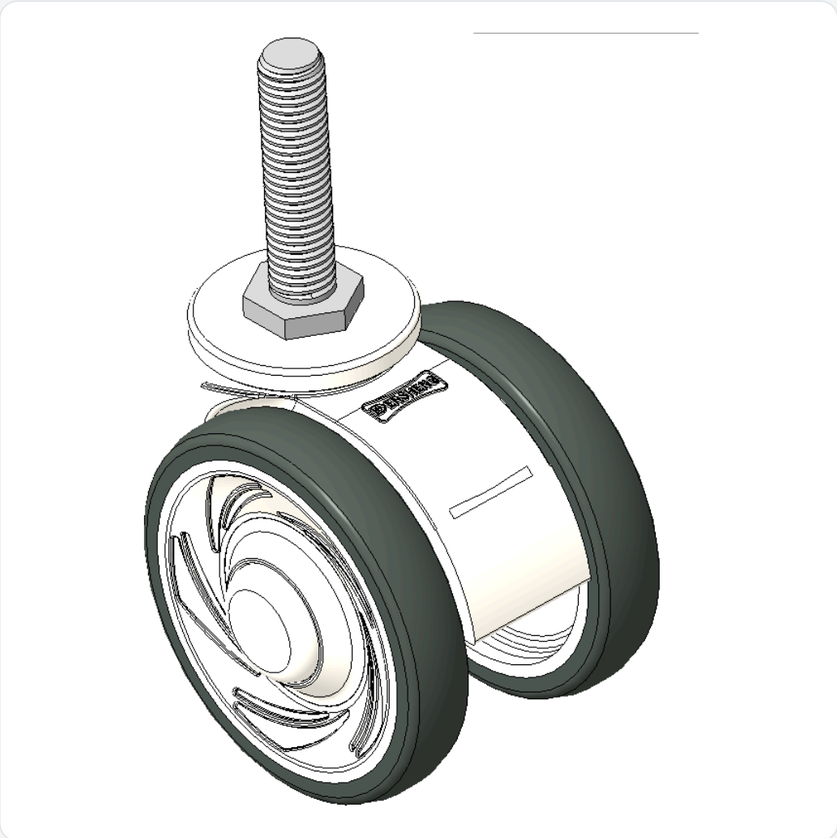

Hình ảnh có thể khác với sản phẩm gốc

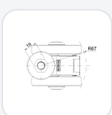

1146 Series — BÁNH XE ĐÔI CÀNG NHỰA ASCENDANT

Bánh Toàn Hiệu Đôi Quả (Trắng Xám Đậm) Đường Kính Bánh × Độ Rộng Bánh 75 × 14mm

KS-11460300265083 Sao chép mã

Đường kính bánh xe	Tải trọng (động)	Tổng chiều cao	vòng bi bánh xe
75mm	90kgs	84mm	Bánh xe trang bị vòng bi bi

Mô tả sản phẩm chỉ mang tính chất tham khảo. Sản phẩm thực tế sẽ được ưu tiên.

Bảng dữ liệu sản phẩm

Đường kính bánh xe	75mm	Chiều rộng bánh xe	60mm
vòng bi bánh xe	Bánh xe trang bị vòng bi bi	Thông số kỹ thuật của ren	M12
độ dài ren	50mm	Độ lệch tâm	23mm
Sự can thiệp quay	134mm	Tổng chiều cao	84mm
Bán kính xoay	67mm	Độ cứng	82±5° Shore A
Tải trọng (động)	90kgs	Tải trọng (tĩnh)	135kgs
Nhiệt độ	-20°C to +60°C	Càng bánh xe	Xoay
Thép không gỉ	N/A	Dẫn điện	N/A
Chống tĩnh điện	N/A	Trọng lượng bánh xe đẩy	0.32kgs
Tiêu chuẩn kiểm nghiệm	ISO22881		

* Nếu có bất kỳ sai lệch nào giữa thông số hệ mét và thông số hệ inch, vui lòng tham khảo thông số hệ mét

Chỉ số hiệu năng

Độ di chuyển mượt mà ●●●●○	Chế độ im lặng ●●●●○	Bảo vệ mặt sàn ●●●●●

© 2026 DERSHENG CO., LTD. Bảo lưu mọi quyền.