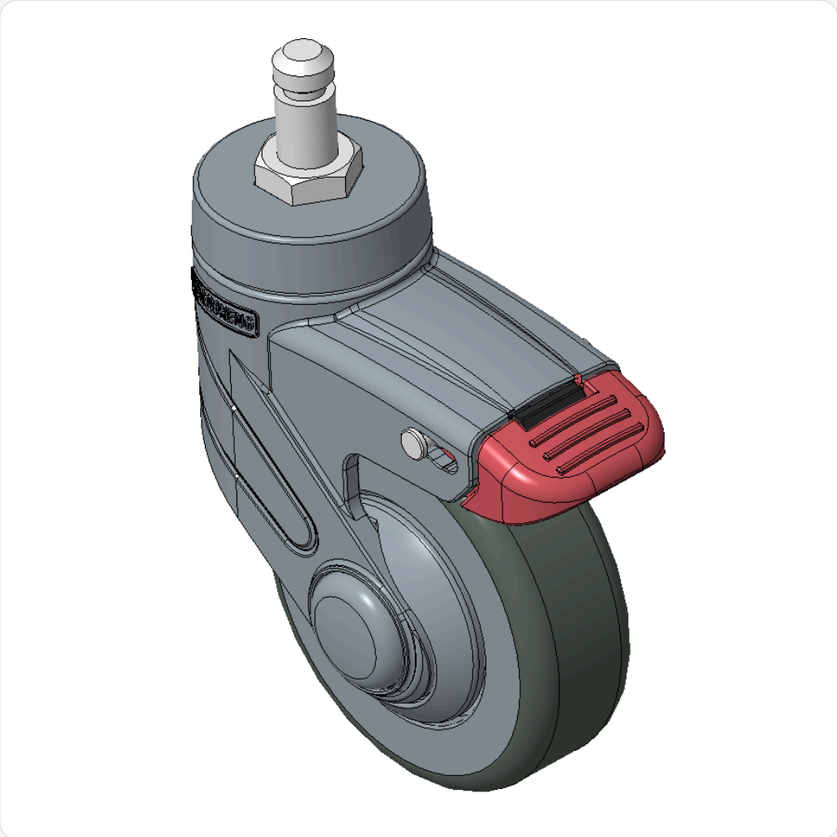

圖片可能與原始產品有所落差。

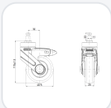
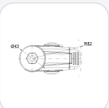

1155-2 全塑-2系列

PPR輪(灰深灰平)輪徑 × 輪寬75×25mm

KS-11550303268113 複製型號

輪徑	荷重(動態)	總高	輪子軸承
75mm	75kgs	115mm	搭配中管的輪子

- 短双煞式锁定系统的脚轮，插心铆钉—Ø11x22L
- 蓝灰脚架采用聚醯胺增强料，插杆式安装
- 防銹，耐腐蚀，美观，经济，转动灵活
- 耐冲击聚丙烯轮芯，热塑性弹性體（TPR）轮面
- 深灰色，轮子—中管
- 轮面：热塑性橡胶弹性體(TPR)
- 轮芯：采用优质耐冲击聚丙烯

產品說明僅供參考，一切以實體產品為主。

產品數據表

輪徑	75mm	輪寬	25mm
輪子軸承	搭配中管的輪子	插桿直徑	11mm
插桿長度	20mm	偏心距	32mm
旋轉干涉	164mm	總高	115mm
旋轉半徑	82mm	硬度	82±5° Shore A
荷重(動態)	75kgs	荷重(靜態)	50kgs
溫度	-20°C to +60°C	腳架樣式	雙煞
不銹鋼	否	導電	否
抗靜電	否	腳輪重量	0.26kgs
測試標準	ISO22881		

* 對公制和英制規格之間有任何偏差疑慮，請以公制規格為主。

性能指標

滾動順暢	●●●●○
靜音表現	●●●●○
保護地板	●●●●●

© 2026 得甦股份有限公司 版權所有