产品数据表

# 1155-1轻塑-1系列

经典PPR轮（黑黑色）轮径×轮宽 125x 31mm

EAN

KS-11550593268113

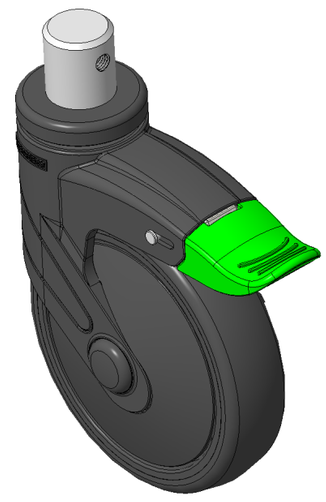

图片可能与原始产品有所落差

定向煞式锁定系统的脚轮，插心铆合Ø28x30L
黑色脚架采用聚醯胺增强料，插杆式安装
防銹，耐腐蚀，美观，经济，转动灵活
耐冲击聚丙烯轮芯，热塑性弹性体（TPR）轮面
黑色，轮子轴承—精密滚珠

轮面：热塑性橡胶弹性体(TPR)
轮芯：采用优质耐冲击聚丙烯

产品说明仅供参考一切以实体产品为主

## 产品详细规格

◉ 公制 ○ 英制

| | |
|---|---|
| 轮径 | 125mm |
| 轮宽 | 31mm |
| 轮子轴承 | 搭配滚珠轴承的轮子 |
| 插杆直径 | 28mm |
| 插杆长度 | 30mm |
| 偏心距 | 38mm |
| 旋转干涉 | 252mm |
| 总高 | 163mm |
| 旋转半径 | 126mm |
| 硬度 | 82±5° Shore A |
| 荷重(动态) | 90kgs |
| 荷重(静态) | 135kgs |
| 温度 | -20°C to +60°C |
| 脚架样式 | 定向煞 |
| 不锈钢 | 否 |
| 导电 | 否 |
| 抗静电 | 否 |
| 脚轮重量 | 0.86kgs |
| 测试标准 | ISO22883 |

## 优势简览

| | |
|---|---|
| 滚动顺畅 | ●●●●○ |
| 静音表现 | ●●●●○ |
| 保护地板 | ●●●●● |

## 脚轮外观尺寸2D图档

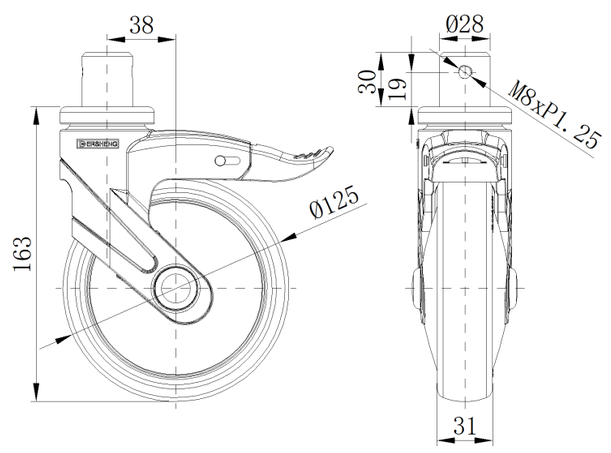


## 插杆外观尺寸2D图档

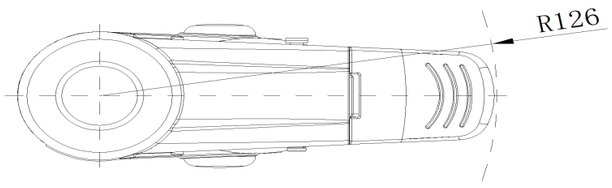


* 对公制和英制规格之间有任何偏差疑虑，请以公制规格为主。

© 版权所有 2025 得胜上好轮 www.dersheng.com