产品数据表

1156 56中控系列

PPR導電輪（黑灰） 輪徑 × 輪寬 150 x 31mm

EAN

KS-11560600268213

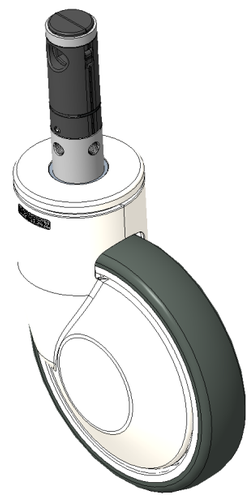

圖片可能與原始產品有所落差

長桿六角孔凸輪控制的中心鎖定的全煞的腳輪
採用鋼製腳架，白色外部裝飾蓋
防銹，耐腐蝕，美觀，轉動靈活
耐衝擊聚丙烯輪芯，熱塑性彈性體（TPR）輪面
白深灰色，輪子軸承—精密滾珠

輪面：熱塑性橡膠彈性體(TPR)
輪芯：採用優質耐衝擊聚丙烯

產品說明僅供參考一切以實體產品為主

產品詳細規格

◉ 公制 ○ 英制

輪徑	150mm
輪寬	31mm
輪子軸承	搭配滾珠軸承的輪子
插桿直徑	28mm
插桿長度	96mm
偏心距	40mm
旋轉干涉	230mm
總高	183mm
旋轉半徑	115mm
硬度	82±5° Shore A
荷重(動態)	150kgs
荷重(靜態)	225kgs
溫度	-20°C to +60°C
腳架樣式	雙煞
不銹鋼	否
導電	否
抗靜電	否
腳輪重量	1.47kgs
測試標準	ISO22881

優勢簡覽

滾動順暢	●●●●○
靜音表現	●●●●○
保護地板	●●●●●

腳輪外觀尺寸2D圖檔

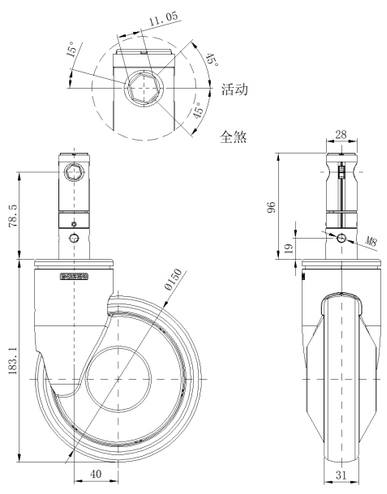

插桿外觀尺寸2D圖檔

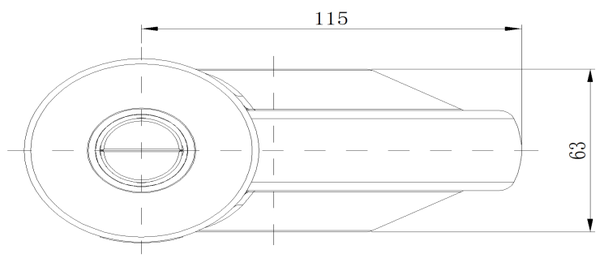

* 對公制和英制規格之間有任何偏差疑慮，請以公制規格為主。

© 版權所有 2025 得胜上好輪 www.dersheng.com