Bảng dữ liệu sản phẩm

1161 Series — BÁNH XE ĐẨY KHÓA TỰ ĐỘNG

Điều khiển dây E-conductive wheel (trắng đen xám) Đường kính bánh xe × Chiều rộng bánh xe 120 x 18m

EAN

KS-11610500456033

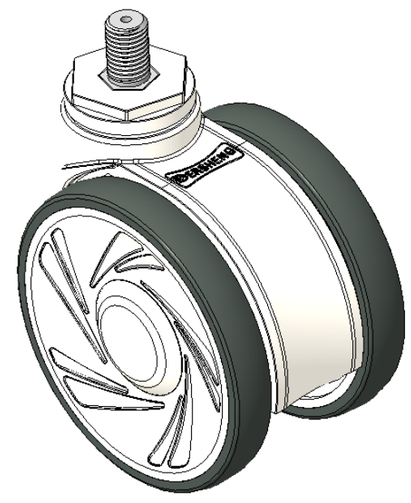

Hình ảnh có thể khác với sản phẩm gốc

Bánh xe có phanh kép và hệ thống khóa, ren M16x25
Khung màu trắng với lớp gia cố polyamide
Chống gỉ, chống ăn mòn, thẩm mỹ, tiết kiệm và linh hoạt
Lõi bánh xe bằng polypropylen chống va đập với gai lốp bằng nhựa nhiệt dẻo đàn hồi (TPR)
Vòng bi bánh xe màu trắng xám đậm—vòng bi chính xác

Bề mặt bánh xe: Cao su nhiệt dẻo đàn hồi (TPR)

Lõi bánh xe: Được làm bằng polypropylen chống va đập chất lượng cao

Mô tả sản phẩm chỉ mang tính chất tham khảo. Sản phẩm thực tế sẽ được ưu tiên.

Quy cách chi tiết sản phẩm

◉ đơn vị mét ○ đế quốc

Đường kính bánh xe	125mm
Chiều rộng bánh xe	85.5mm
vòng bi bánh xe	Bánh xe trang bị vòng bi bi
Thông số kỹ thuật của ren	M16
độ dài ren	25mm
Độ lệch tâm	40mm
Sự can thiệp quay	220mm
Tổng chiều cao	144mm
Bán kính xoay	110mm
Độ cứng	72±5° Shore A
Tải trọng (động)	110kgs
Tải trọng (tĩnh)	165kgs
Nhiệt độ	-20°C to +60°C
Càng bánh xe	Khóa đôi
Thép không gỉ	N/A
Dẫn điện	N/A
Chống tĩnh điện	N/A
Trọng lượng bánh xe đẩy	0.90kgs
Tiêu chuẩn kiểm nghiệm	ISO22881

Tổng quan ưu điểm

Độ di chuyển mượt mà	● ● ● ● ●
Chế độ im lặng	● ● ● ● ●
Bảo vệ mặt sàn	● ● ● ● ●

Bản vẽ 2D kích thước bánh xe đẩy

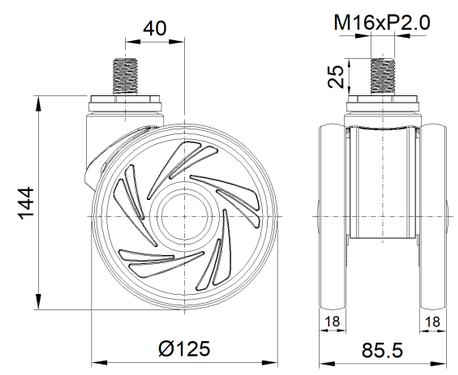

Bản vẽ 2D kích thước trục ren

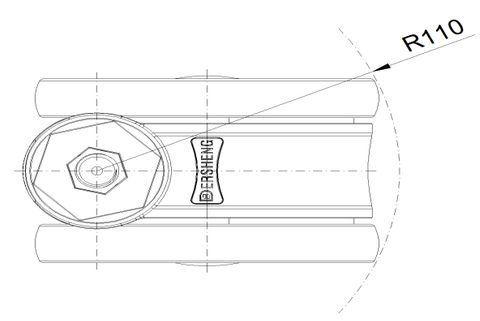

* Nếu có bất kỳ sai lệch nào giữa thông số hệ mét và thông số hệ inch, vui lòng tham khảo thông số hệ mét

© Bản quyền thuộc về 2025 DershengInternational www.dersheng.com