Bảng dữ liệu sản phẩm

1165 Series — AMR/AGV-4 BÁNH XE CÀNG XOAY (TẢI VỪA) Ổ BI CHÍNH XÁC ĐƠN

Bánh xe hiệu ứng đầy đủ cổ điển (Pearlescent Dark Grey) Đường kính bánh xe × Chiều rộng bánh xe 10

EAN

KS-11650404452323

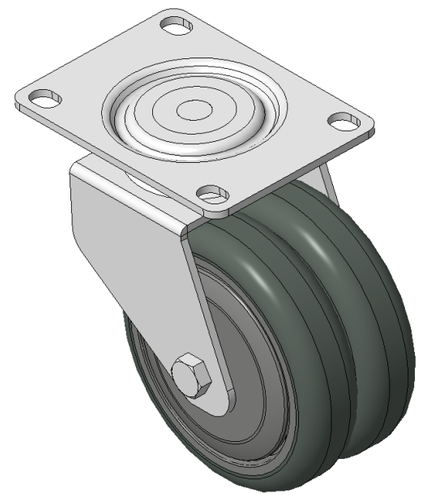

Hình ảnh có thể khác với sản phẩm gốc

Bánh xe xoay, khung thép hàn, lớp mạ điện
Lắp đế, khoảng cách lỗ 80x60
Lõi bánh xe bằng polypropylene chống va đập, gai lốp bằng nhựa nhiệt dẻo đàn hồi (TPR)
Vòng bi bánh xe màu xám đậm được phay—vòng bi chính xác

Bề mặt bánh xe: Bề mặt bánh xe bằng chất đàn hồi nhiệt dẻo (TPR)

Lõi bánh xe: Lõi bánh xe bằng Polypropylene

Mô tả sản phẩm chỉ mang tính chất tham khảo. Sản phẩm thực tế sẽ được ưu tiên.

Quy cách chi tiết sản phẩm

◉ đơn vị mét ○ đế quốc

Đường kính bánh xe	100mm
Chiều rộng bánh xe	24.5mm
vòng bi bánh xe	Bánh xe trang bị vòng bi bi
Quy cách tấm lắp	103 x 76mm
khoảng cách các lỗ trên tấm nền	80 x 60mm
Khoảng cách các lỗ lắp	12 x 9mm
Độ lệch tâm	32mm
Sự can thiệp quay	170mm
Tổng chiều cao	125mm
Bán kính xoay	85mm
Độ cứng	72±5° Shore A
Tải trọng (động)	120kgs
Tải trọng (tĩnh)	180kgs
Nhiệt độ	-20°C to +60°C
Càng bánh xe	Xoay
Thép không gỉ	N/A
Dẫn điện	N/A
Chống tĩnh điện	N/A
Trọng lượng bánh xe đẩy	2.12kgs
Tiêu chuẩn kiểm nghiệm	ISO22883

Tổng quan ưu điểm

Độ di chuyển mượt mà	● ● ● ● ●
Chế độ im lặng	● ● ● ● ●
Bảo vệ mặt sàn	● ● ● ● ●

Bản vẽ 2D kích thước bánh xe đẩy

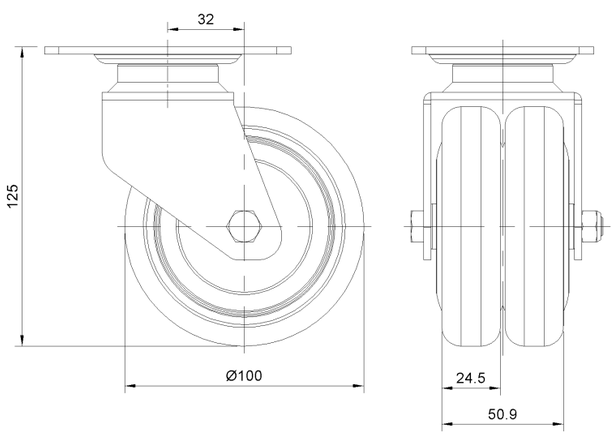

Bản vẽ 2D kích thước tấm lắp

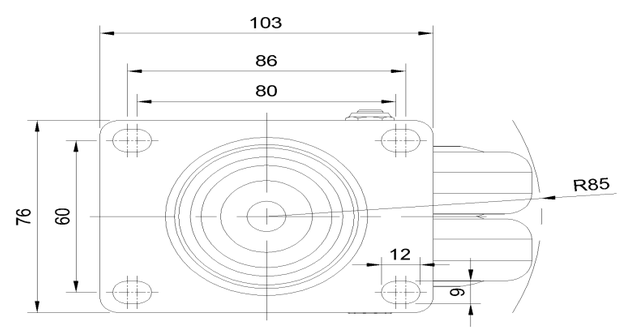

* Nếu có bất kỳ sai lệch nào giữa thông số hệ mét và thông số hệ inch, vui lòng tham khảo thông số hệ mét

© Bản quyền thuộc về 2025 DershengInternational www.dersheng.com