Phiếu thông tin sản phẩm

Series W Resolute Wheel

Bánh xe Toàn hiệu lực W (Xám nhạt kim loại) Đường kính bánh xe × Chiều rộng bánh xe 100×50mm

EAN

KS-1202450420W175

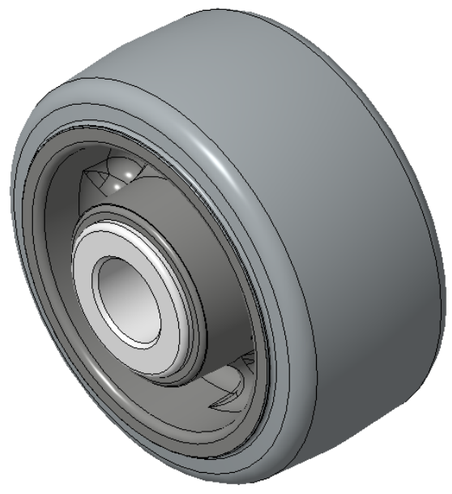

Hình ảnh có thể khác với sản phẩm gốc

Dễ dàng bảo vệ sàn, không để lại dấu vết, vận hành thoải mái và chịu được tải trọng nặng.
Khả năng chống lăn và quay thấp, chống ăn mòn từ nhiều chất ăn mòn.
Màu sắc: Xám nhạt ánh ngọc trai, có vòng bi Telling.

Lõi bánh xe: Polypropylene chống va đập chất lượng cao

Bề mặt bánh xe: Cao su nhiệt dẻo đàn hồi (TPR)

Vòng bi: Nhận biết vòng bi

Mô tả sản phẩm chỉ mang tính chất tham khảo. Sản phẩm thực tế sẽ được ưu tiên.

Quy cách chi tiết sản phẩm

◉ đơn vị mét ○ đế quốc

Đường kính bánh xe(D)	100mm
Chiều rộng bánh xe(T2)	50mm
vòng bi bánh xe	Không có vòng bi
Đường kính lỗ ổ bi (d)	20mm
Đường kính lỗ ổ bi (S)	—
Chiều sâu lỗ ổ bi(t)	—
Chiều rộng lõi trục(T1)	55.5mm
Độ cứng	72±5° Shore A
Tải trọng (động)	136kgs
Tải trọng (tĩnh)	204kgs
Nhiệt độ	-20°C to +60°C
Dẫn điện	N/A
Chống tĩnh điện	N/A
Trọng lượng bánh xe đẩy	0.29kgs
Tiêu chuẩn kiểm nghiệm	ISO22883

Tổng quan ưu điểm

Độ di chuyển mượt mà	● ● ● ● ●
Chế độ im lặng	● ● ● ● ●
Bảo vệ mặt sàn	● ● ● ● ●

Bản vẽ 2D phác thảo kích thước bánh xe đơn

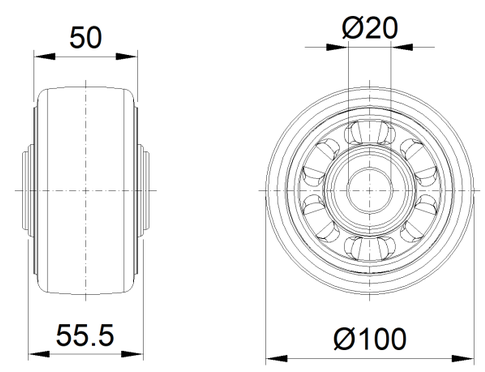

* Nếu có bất kỳ sai lệch nào giữa thông số hệ mét và thông số hệ inch, vui lòng tham khảo thông số hệ mét

© Bản quyền thuộc về 2025 DershengInternational www.dersheng.com