Phiếu thông tin sản phẩm

# Series HDR & WHDR

Bánh xe WHDR (Đen & Đen) Đường kính bánh xe × Chiều rộng bánh xe 100×50mm

EAN

KS-1202500420W977

Hình ảnh có thể khác với sản phẩm gốc

Dễ dàng bảo vệ sàn, không để lại dấu vết, vận hành thoải mái và chịu được tải trọng nặng.
Độ lăn và lực cản quay thấp, chống ăn mòn từ nhiều chất ăn mòn.
Màu sắc: Đen, có ổ trục.

Lõi bánh xe: Polypropylene chống va đập chất lượng cao
Bề mặt bánh xe: Cao su nhiệt dẻo đàn hồi (TPR)
Vòng bi: Vòng bi chính xác

Mô tả sản phẩm chỉ mang tính chất tham khảo. Sản phẩm thực tế sẽ được ưu tiên.

## Quy cách chi tiết sản phẩm

◉ đơn vị mét ○ đế quốc

| | |
|---|---|
| Đường kính bánh xe(D) | 100mm |
| Chiều rộng bánh xe(T2) | 50mm |
| vòng bi bánh xe | Vòng bi cầu dài |
| Đường kính lỗ ổ bi (d) | 13mm |
| Đường kính lỗ ổ bi (S) | — |
| Chiều sâu lỗ ổ bi(t) | — |
| Chiều rộng lõi trục(T1) | 55.5mm |
| Độ cứng | 95±5° Shore A |
| Tải trọng (động) | 136kgs |
| Tải trọng (tĩnh) | 204kgs |
| Nhiệt độ | -20°C to +60°C |
| Dẫn điện | N/A |
| Chống tĩnh điện | N/A |
| Trọng lượng bánh xe đẩy | 0.40kgs |
| Tiêu chuẩn kiểm nghiệm | ISO22883 |

## Tổng quan ưu điểm

| | |
|---|---|
| Độ di chuyển mượt mà | ● ● ● ● ● |
| Chế độ im lặng | ● ● ● ○ ○ |
| Bảo vệ mặt sàn | ● ● ● ○ ○ |

## Bản vẽ 2D phác thảo kích thước bánh xe đơn

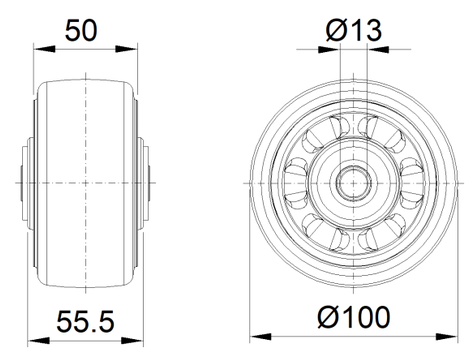


* Nếu có bất kỳ sai lệch nào giữa thông số hệ mét và thông số hệ inch, vui lòng tham khảo thông số hệ mét

© Bản quyền thuộc về 2025 DershengInternational www.dersheng.com