Bảng dữ liệu sản phẩm

1112 Series — SERIES 1112

Đường kính bánh xe hiệu ứng đầy đủ W × chiều rộng bánh xe 152 x 50mm

EAN

TW-4111206002032

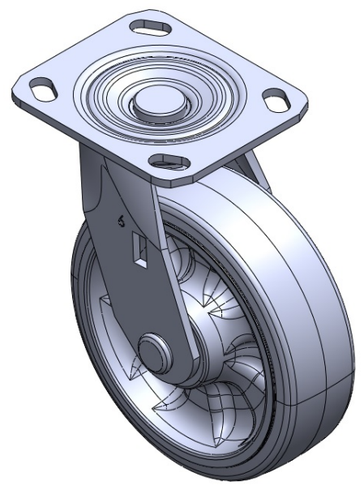

Hình ảnh có thể khác với sản phẩm gốc

Bánh xe xoay với khung thép hàn
Lớp mạ vàng, lắp đế
Lõi bánh xe bằng polypropylene gia cố, chống va đập với gai lốp đàn hồi nhiệt dẻo (TPR)
Màu xám, ổ trục bánh xe—mép dài chính xác

Bề mặt bánh xe: Cao su nhiệt dẻo đàn hồi (TPR)

Lõi bánh xe: Được làm bằng polypropylen chống va đập chất lượng cao

Mô tả sản phẩm chỉ mang tính chất tham khảo. Sản phẩm thực tế sẽ được ưu tiên.

Quy cách chi tiết sản phẩm

◉ đơn vị mét ○ đế quốc

Đường kính bánh xe	152mm
Chiều rộng bánh xe	50mm
vòng bi bánh xe	Bánh xe trang bị vòng bi cầu chính xác
Quy cách tấm lắp	115 x 100mm
khoảng cách các lỗ trên tấm nền	85 x 70mm
Khoảng cách các lỗ lắp	20 x 11mm
Độ lệch tâm	35mm
Sự can thiệp quay	222mm
Tổng chiều cao	190mm
Bán kính xoay	111mm
Độ cứng	72±5° Shore A
Tải trọng (động)	272kgs
Tải trọng (tĩnh)	408kgs
Nhiệt độ	-20°C to +60°C
Càng bánh xe	Xoay
Thép không gỉ	N/A
Dẫn điện	N/A
Chống tĩnh điện	N/A
Trọng lượng bánh xe đẩy	2.0kgs
Tiêu chuẩn kiểm nghiệm	ISO22883

Tổng quan ưu điểm

Độ di chuyển mượt mà	● ● ● ● ●
Chế độ im lặng	● ● ● ● ●
Bảo vệ mặt sàn	● ● ● ● ●

Bản vẽ 2D kích thước bánh xe đẩy

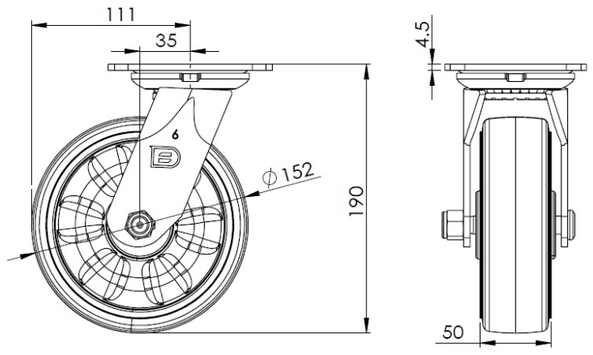

Bản vẽ 2D kích thước tấm lắp

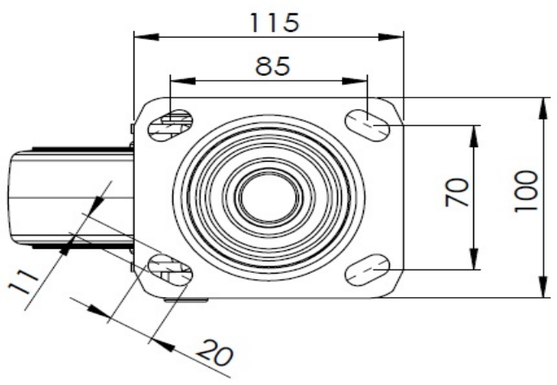

* Nếu có bất kỳ sai lệch nào giữa thông số hệ mét và thông số hệ inch, vui lòng tham khảo thông số hệ mét

© Bản quyền thuộc về 2025 DershengInternational www.dersheng.com