Tờ thông tin sản phẩm

1109 Series — BÁNH XE LÙN (Trọng tâm thấp)

Lốp kim cương (màu đen) Đường kính lốp × Chiều rộng lốp 75×45 mm

EAN

YJ-11090300712013

Bánh xe di động, tấm đế được tán đinh và dập khuôn—khoảng cách lỗ 81 x 59
Bề mặt mạ kẽm, thiết bị gắn tấm đế
Lõi bánh xe và bề mặt bánh xe bằng nhựa nhiệt dẻo
Màu đen, ổ bi bánh xe—ổ bi cầu chính xác.

Bề mặt bánh xe: Nhựa nhiệt dẻo (POK)
Lõi bánh xe: Nhựa nhiệt dẻo (POK)

Mô tả sản phẩm chỉ mang tính chất tham khảo. Sản phẩm thực tế sẽ được ưu tiên.

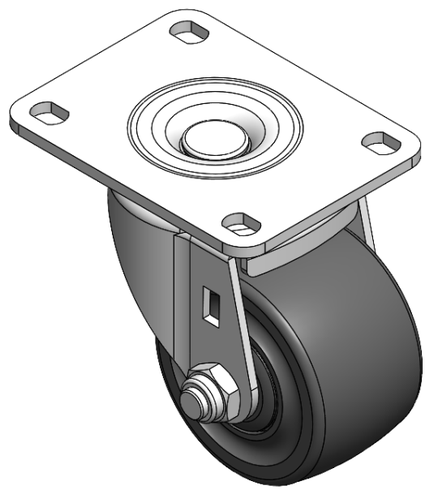

Hình ảnh có thể khác với sản phẩm gốc

Quy cách chi tiết sản phẩm

◉ đơn vị mét ○ đế quốc

Đường kính bánh xe	75mm
Chiều rộng bánh xe	45mm
vòng bi bánh xe	Bánh xe trang bị vòng bi bi
Quy cách tấm lắp	104 x 80mm
khoảng cách các lỗ trên tấm nền	81 x 59mm
Khoảng cách các lỗ lắp	12 x 9mm
Độ lệch tâm	31mm
Sự can thiệp quay	140mm
Tổng chiều cao	102mm
Bán kính xoay	70mm
Độ cứng	75±5° Shore D
Tải trọng (động)	500kgs
Tải trọng (tĩnh)	750kgs
Nhiệt độ	-20°C to +80°C
Càng bánh xe	Xoay
Thép không gỉ	N/A
Dẫn điện	N/A
Chống tĩnh điện	N/A
Trọng lượng bánh xe đẩy	0.9kgs
Tiêu chuẩn kiểm nghiệm	ISO22883

Tổng quan ưu điểm

Độ di chuyển mượt mà	● ● ● ● ●
Chế độ im lặng	● ● ○ ○ ○
Bảo vệ mặt sàn	● ● ○ ○ ○

Bản vẽ 2D kích thước bánh xe đẩy

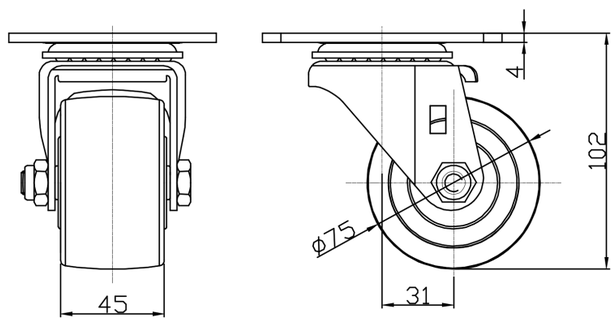

Bản vẽ 2D kích thước tấm lắp

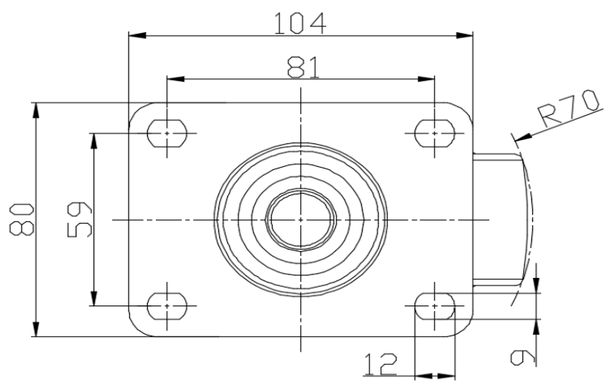

* Nếu có bất kỳ sai lệch nào giữa thông số hệ mét và thông số hệ inch, vui lòng tham khảo thông số hệ mét

© Bản quyền thuộc về 2025 DershengInternational www.dersheng.com