产品资料表

# 1110-YOYO 优优轮系列

优优轮片（白深灰） 轮径 × 轮宽 65 x 18mm

EAN

YJ-11100250245153

活动式脚轮，牙心铆合注塑轮架—M12-P1.75
聚丙烯增强料轮架，丝扣式安装装置
聚丙烯(PP)轮芯，聚氯乙烯(PVC)轮面
白深灰色，轮子—中管式。

轮面：PVC 聚氯乙烯
轮芯：PP 聚丙烯

产品说明仅供参考一切以实体产品为主

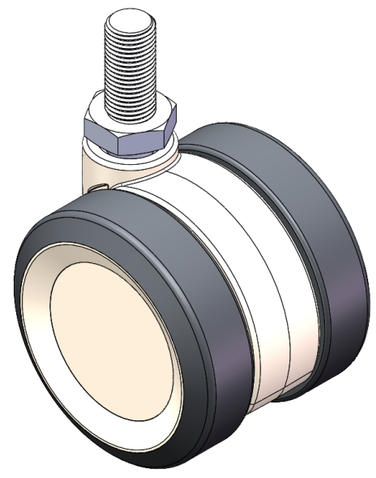

图片可能与原始产品有所落差

## 产品详细规格

◉ 公制 ○ 英制

| | |
|---|---|
| 轮径 | 65mm |
| 轮宽 | 59mm |
| 轮子轴承 | 搭配中管的轮子 |
| 丝扣规格 | M12-P1.75 |
| 丝扣长度 | 25mm |
| 偏心距 | 20mm |
| 旋转干涉 | 118mm |
| 总高 | 75mm |
| 旋转半径 | 59mm |
| 硬度 | 95±5° Shore A |
| 荷重(动态) | 45kgs |
| 荷重(静态) | 67.5kgs |
| 温度 | -20°C to +60°C |
| 脚架样式 | 活动 |
| 不锈钢 | 否 |
| 导电 | 否 |
| 抗静电 | 否 |
| 脚轮重量 | 0.20kgs |
| 测试标准 | ISO22883 |

## 优势简览

| | |
|---|---|
| 滚动顺畅 | ●●●●● |
| 静音表现 | ●●●●● |
| 保护地板 | ●●●●● |

## 脚轮外观尺寸2D图档

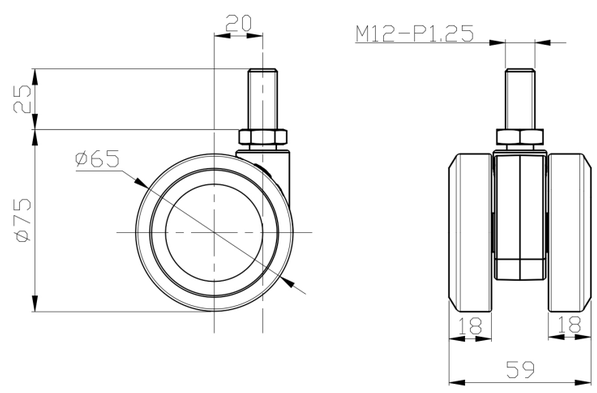


## 丝扣外观尺寸2D图档

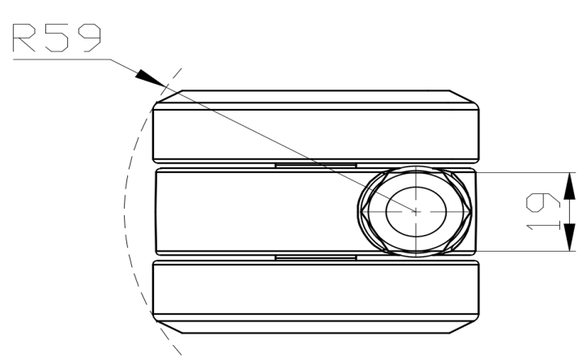


* 对公制和英制规格之间有任何偏差疑虑，请以公制规格为主。

© 版权所有 2025 得胜上好轮 www.dersheng.com