产品资料表

1111 高级系列

全效弹力轮（黑蓝） 轮径 × 轮宽 100 x 34mm

EAN

YJ-11110400454043

配有双煞式，锁定系统的脚轮。底板铆合冲压脚架—高级孔
表面镀锌，底板式安装装置
耐冲击聚丙烯轮芯，热塑性弹性体（TPR）轮面
黑蓝色，轮子轴承 — 精密滚珠。

轮面：热塑性橡胶弹性体（TPR）
轮芯：采用优质耐冲击聚丙烯

产品说明仅供参考一切以实体产品为主

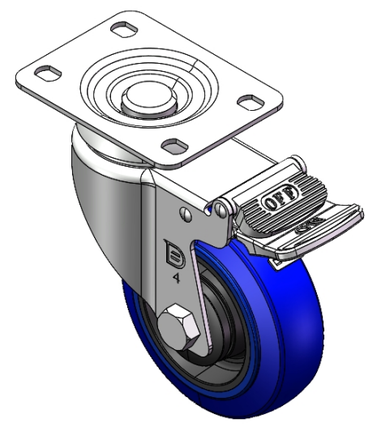

图片可能与原始产品有所落差

产品详细规格

◉ 公制 ○ 英制

轮径	100mm
轮宽	34mm
轮子轴承	搭配滚珠轴承的轮子
底板规格	95 x 72.5mm
底板孔距	75 x 45mm
底板孔径	11.3 x 8.8mm
偏心距	43mm
旋转干涉	220mm
总高	137mm
旋转半径	110mm
硬度	72±5° Shore A
荷重(动态)	160kgs
荷重(静态)	240kgs
温度	-20°C to +60°C
脚架样式	双煞
不锈钢	否
导电	否
抗静电	否
脚轮重量	0.94kgs
测试标准	ISO22883

优势简览

滚动顺畅	●●●●●
静音表现	●●●●●
保护地板	●●●●●

脚轮外观尺寸2D图档

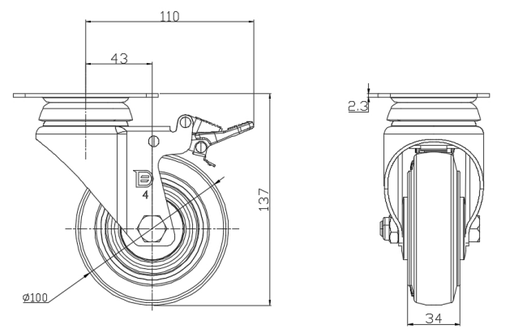

底板外观尺寸2D图档

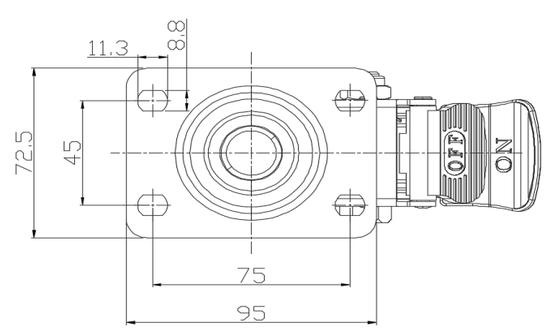

* 对公制和英制规格之间有任何偏差疑虑，请以公制规格为主。

© 版权所有 2025 得胜上好轮 www.dersheng.com