Bảng dữ liệu sản phẩm

1111 Series — SERIES CAO CẤP

Bánh xe hiệu ứng đầy đủ (Ngọc trai màu xám đậm) Đường kính bánh xe × Chiều rộng bánh xe 125 x 31mm

EAN

YJ-11110500454093

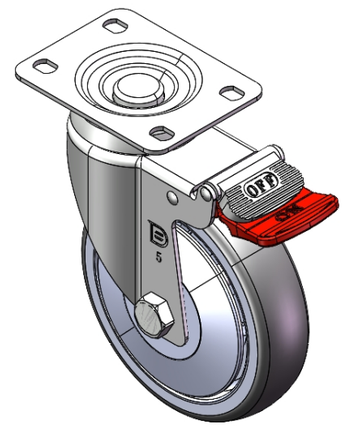

Bánh xe có hệ thống phanh kép và khóa. Đế chân đinh tán - lỗ cao cấp
Bề mặt mạ kẽm, lắp đế
Lõi bánh xe polypropylene chống va đập, gai bánh xe bằng chất đàn hồi nhiệt dẻo (TPR) (gai bánh xe được thêm lớp màng co nhiệt dẻo bảo vệ)
Màu xám đậm ngọc trai, ổ trục bánh xe - bi chính xác.

Mặt bánh xe: Cao su nhiệt dẻo đàn hồi (TPR)

Lõi bánh xe: Được làm bằng polypropylen chống va đập chất lượng cao

Mô tả sản phẩm chỉ mang tính chất tham khảo. Sản phẩm thực tế sẽ được ưu tiên.

Hình ảnh có thể khác với sản phẩm gốc

Quy cách chi tiết sản phẩm

◉ đơn vị mét ○ đế quốc

Đường kính bánh xe	125mm
Chiều rộng bánh xe	31mm
vòng bi bánh xe	Bánh xe trang bị vòng bi bi
Quy cách tấm lắp	95 x 72.5mm
khoảng cách các lỗ trên tấm nền	75 x45mm
Khoảng cách các lỗ lắp	11.3 x 8.8mm
Độ lệch tâm	35.5mm
Sự can thiệp quay	220mm
Tổng chiều cao	162mm
Bán kính xoay	110mm
Độ cứng	72±5° Shore A
Tải trọng (động)	147kgs
Tải trọng (tĩnh)	202.5kgs
Nhiệt độ	-20°C to +60°C
Càng bánh xe	Khóa đôi
Thép không gỉ	N/A
Dẫn điện	N/A
Chống tĩnh điện	N/A
Trọng lượng bánh xe đẩy	1.0kgs
Tiêu chuẩn kiểm nghiệm	ISO22883

Tổng quan ưu điểm

Độ di chuyển mượt mà	● ● ● ● ●
Chế độ im lặng	● ● ● ● ●
Bảo vệ mặt sàn	● ● ● ● ●

Bản vẽ 2D kích thước bánh xe đẩy

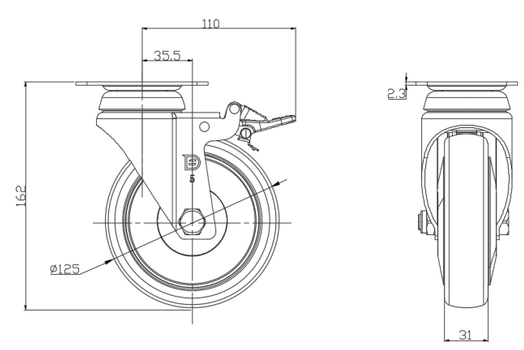

Bản vẽ 2D kích thước tấm lắp

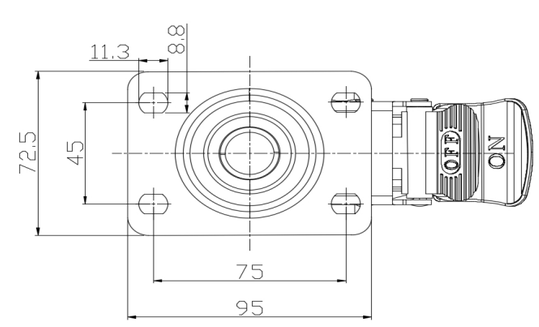

* Nếu có bất kỳ sai lệch nào giữa thông số hệ mét và thông số hệ inch, vui lòng tham khảo thông số hệ mét

© Bản quyền thuộc về 2025 DershengInternational www.dersheng.com