Phiếu thông tin sản phẩm

1120 Series — SERIES 10

Dersheng Casters Keep Rolling

Bánh MRC (màu trong suốt) Đường kính × Độ rộng 65×26mm

EAN

YJ-11200250072013

Bánh xe di động, đế đinh tán và dập, khoảng cách lỗ 55 x 28mm
Bề mặt mạ kẽm, thiết bị lắp đế
Lõi bánh xe và bề mặt bánh xe bằng nhựa nhiệt dẻo
Vòng bi bánh xe trong suốt—vòng bi chính xác.

Bề mặt bánh xe: Nhựa nhiệt dẻo (PA6)
Lõi bánh xe: Nhựa nhiệt dẻo (PA6)

Mô tả sản phẩm chỉ mang tính chất tham khảo. Sản phẩm thực tế sẽ được ưu tiên.

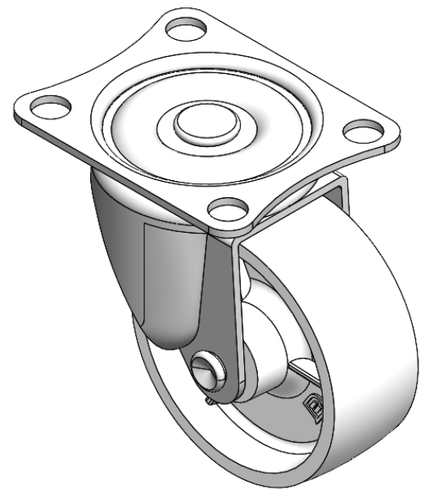

Hình ảnh có thể khác với sản phẩm gốc

Quy cách chi tiết sản phẩm

◉ đơn vị mét ○ đế quốc

Đường kính bánh xe	65mm
Chiều rộng bánh xe	26mm
vòng bi bánh xe	Bánh xe trang bị vòng bi bi
Quy cách tấm lắp	70 x 57mm
khoảng cách các lỗ trên tấm nền	55 x 42mm
Khoảng cách các lỗ lắp	9mm
Độ lệch tâm	20mm
Sự can thiệp quay	108mm
Tổng chiều cao	80.5mm
Bán kính xoay	54mm
Độ cứng	75±5° Shore D
Tải trọng (động)	35kgs
Tải trọng (tĩnh)	52.5kgs
Nhiệt độ	-20°C to +80°C
Càng bánh xe	Xoay
Thép không gỉ	N/A
Dẫn điện	N/A
Chống tĩnh điện	N/A
Trọng lượng bánh xe đẩy	0.24kgs
Tiêu chuẩn kiểm nghiệm	ISO22883

Tổng quan ưu điểm

Độ di chuyển mượt mà	● ● ● ● ●
Chế độ im lặng	● ● ○ ○ ○
Bảo vệ mặt sàn	● ● ○ ○ ○

Bản vẽ 2D kích thước bánh xe đẩy

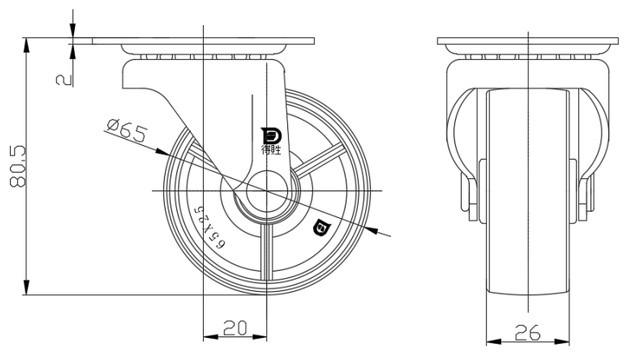

Bản vẽ 2D kích thước tấm lắp

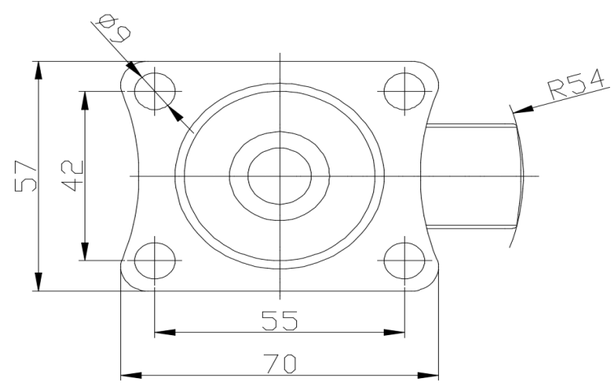

* Nếu có bất kỳ sai lệch nào giữa thông số hệ mét và thông số hệ inch, vui lòng tham khảo thông số hệ mét

© Bản quyền thuộc về 2025 DershengInternational www.dersheng.com