Tờ thông tin sản phẩm

1121 Series — SERIES 25

MRC Wheel (Transparent) Wheel Size: Diameter × Width 38×16.5mm

D

YJ-11210150074013

Được trang bị phanh bên (bánh xe) và hệ thống khóa cho bánh xe. Chân đế được tán đinh và dập khuôn - khoảng cách lỗ 40x20mm. Bề mặt mạ kẽm, thiết bị lắp đặt kiểu đế (2T). Lõi bánh xe và bề mặt bánh xe bằng nhựa nhiệt dẻo. Vòng bi bánh xe trong suốt - vòng bi cầu chính xác.

Bề mặt bánh xe: Nhựa nhiệt dẻo (PA6)

Lõi bánh xe: Nhựa nhiệt dẻo (PA6)

Mô tả sản phẩm chỉ mang tính chất tham khảo. Sản phẩm thực tế sẽ được ưu tiên.

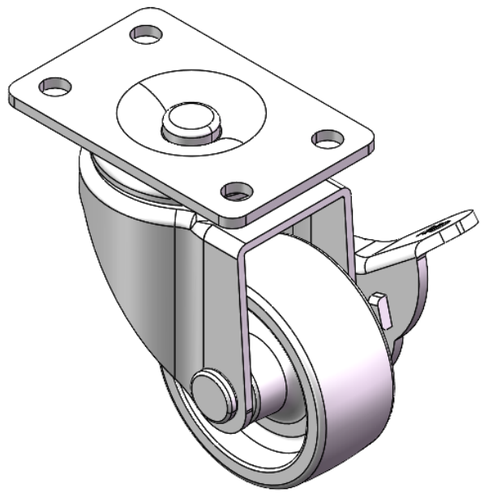

Hình ảnh có thể khác với sản phẩm gốc

Quy cách chi tiết sản phẩm

◉ đơn vị mét ○ đế quốc

Đường kính bánh xe	38mm
Chiều rộng bánh xe	16.5mm
vòng bi bánh xe	Bánh xe trang bị vòng bi bi
Quy cách tấm lắp	51 x 31mm
khoảng cách các lỗ trên tấm nền	40x20mm
Khoảng cách các lỗ lắp	5mm
Độ lệch tâm	18.5mm
Sự can thiệp quay	85mm
Tổng chiều cao	58mm
Bán kính xoay	42.5mm
Độ cứng	75±5° Shore D
Tải trọng (động)	20kgs
Tải trọng (tĩnh)	30kgs
Nhiệt độ	-20°C to +80°C
Càng bánh xe	Khóa bên
Thép không gỉ	N/A
Dẫn điện	N/A
Chống tĩnh điện	N/A
Trọng lượng bánh xe đẩy	0.13kgs
Tiêu chuẩn kiểm nghiệm	ISO22883

Tổng quan ưu điểm

Độ di chuyển mượt mà	● ● ● ● ●
Chế độ im lặng	● ● ○ ○ ○
Bảo vệ mặt sàn	● ● ○ ○ ○

Bản vẽ 2D kích thước bánh xe đẩy

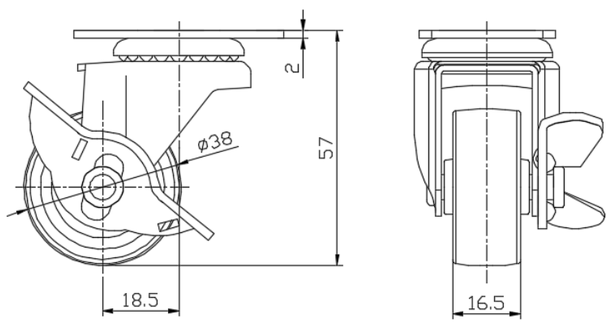

Bản vẽ 2D kích thước tấm lắp

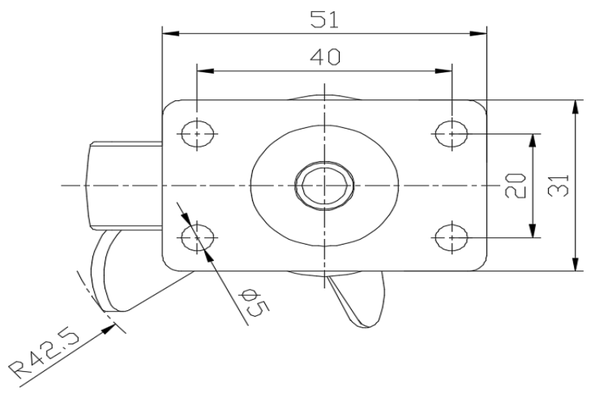

* Nếu có bất kỳ sai lệch nào giữa thông số hệ mét và thông số hệ inch, vui lòng tham khảo thông số hệ mét

© Bản quyền thuộc về 2026 DershengInternational www.dersheng.com