产品资料表

1121 25系列

PPR 轮（灰灰弧）轮径 × 轮宽 51.5 x 21mm

EAN

YJ-11210200264023

配有侧（轮）煞式，锁定系统的脚轮。底板铆合冲压脚架—孔距56x28
表面镀锌，底板式（2T）安装装置
耐冲击聚丙烯轮芯，热塑性弹性体（TPR）轮面
珠光深灰色，轮子—中管式。

轮面：热塑性橡胶弹性体（TPR）
轮芯：採用优质耐冲击聚丙烯

产品说明仅供参考一切以实体产品为主

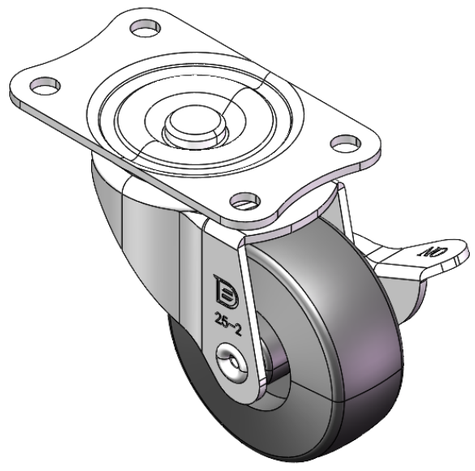

图片可能与原始产品有所落差

产品详细规格

◉ 公制 ○ 英制

轮径	51.5mm
轮宽	21mm
轮子轴承	搭配中管的轮子
底板规格	70 x 42mm
底板孔距	56x28mm
底板孔径	6mm
偏心距	25mm
旋转干涉	113mm
总高	66mm
旋转半径	56.5mm
硬度	75±5° Shore D
荷重(动态)	30kgs
荷重(静态)	45kgs
温度	-20°C to +80°C
脚架样式	侧煞(单)
不锈钢	否
导电	否
抗静电	否
脚轮重量	0.18kgs
测试标准	ISO22883

优势简览

滚动顺畅	●●●●●
静音表现	●●○○○
保护地板	●●○○○

脚轮外观尺寸2D图档

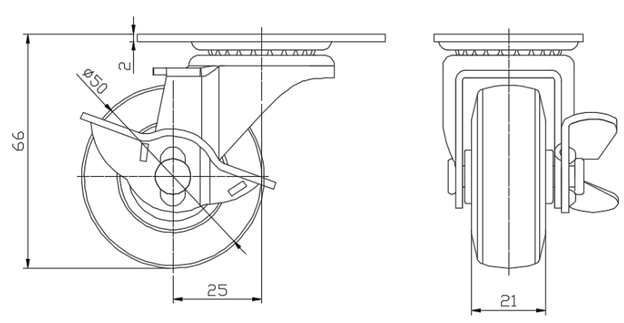

底板外观尺寸2D图档

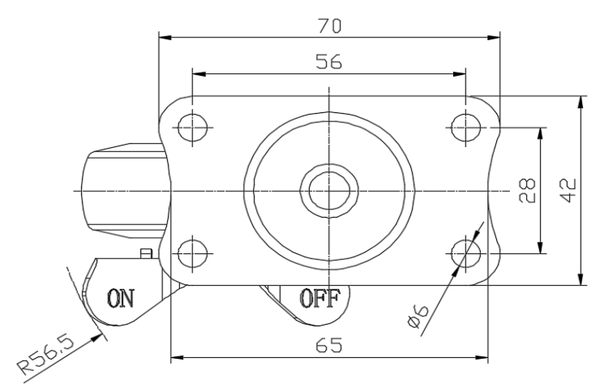

* 对公制和英制规格之间有任何偏差疑虑，请以公制规格为主。

© 版权所有 2026 得胜上好轮 www.dersheng.com