产品资料表

1121 25系列

MRC 轮（黑）轮径 × 轮宽 65×23.5 mm

EAN

YJ-11210250076023

配有侧（轮）煞式，锁定系统的脚轮。牙心铆合沖压腳架—5/16-18牙
表面镀锌，丝扣式安装装置
熱可塑性塑料輪芯、輪面
黑色，轮子—中管式。

轮面：热塑性塑料（PA6）
轮芯：热塑性塑料（PA6）

产品说明仅供参考一切以实体产品为主

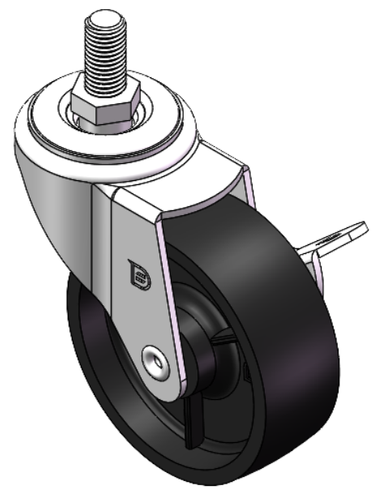

图片可能与原始产品有所落差

产品详细规格

◉ 公制 ○ 英制

轮径	65mm
轮宽	23.5mm
轮子轴承	搭配中管的轮子
丝扣规格	5/16-18牙
丝扣长度	19mm
偏心距	31mm
旋转干涉	102mm
总高	86mm
旋转半径	63.5mm
硬度	75±5° Shore D
荷重(动态)	35kgs
荷重(静态)	52.5kgs
温度	-20°C to +80°C
脚架样式	侧煞(单)
不锈钢	否
导电	否
抗静电	否
脚轮重量	0.19kgs
测试标准	ISO22883

优势简览

滚动顺畅	●●●●●
静音表现	●●○○○
保护地板	●●○○○

脚轮外观尺寸2D图档

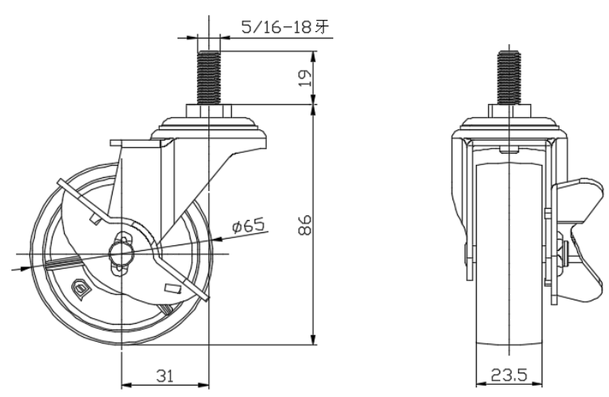

丝扣外观尺寸2D图档

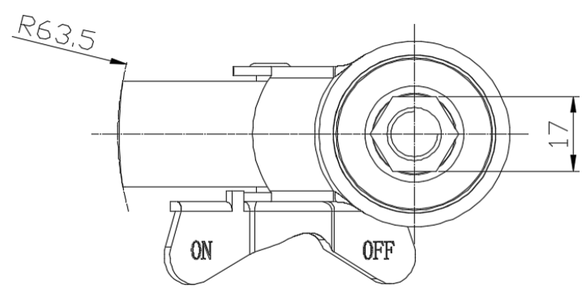

* 对公制和英制规格之间有任何偏差疑虑，请以公制规格为主。

© 版权所有 2026 得胜上好轮 www.dersheng.com