Bảng dữ liệu sản phẩm

có thể được dịch sang tiếng Việt là "Dòng 1121 Series 25

Dersheng Casters Keep Rolling

Lốp cao su Đường kính bánh × Chiều rộng bánh 100 × 27mm

EAN

YJ-11210400062013

Bánh xe xoay, đế được tán đinh tán với chân được dập - khoảng cách lỗ 82 x 40
Hoàn thiện mạ kẽm, lắp đế
Lõi bánh xe bằng nhựa nhiệt dẻo, gai cao su đàn hồi chất lượng cao
Bánh xe - ống tâm

Bề mặt bánh xe: cao su đàn hồi chất lượng cao

Lõi bánh xe: Nhựa nhiệt dẻo (PA6)

Mô tả sản phẩm chỉ mang tính chất tham khảo. Sản phẩm thực tế sẽ được ưu tiên.

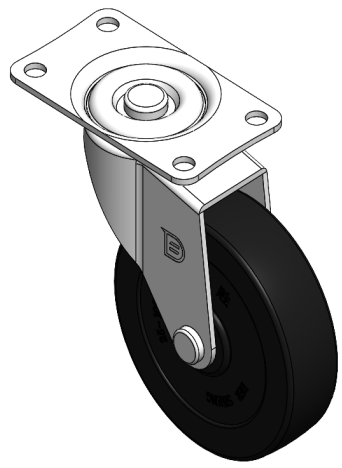

Hình ảnh có thể khác với sản phẩm gốc

Quy cách chi tiết sản phẩm

◉ đơn vị mét ○ đế quốc

Đường kính bánh xe	100mm
Chiều rộng bánh xe	27mm
vòng bi bánh xe	Bánh xe đi kèm với ống giữa
Quy cách tấm lắp	100 x 58mm
khoảng cách các lỗ trên tấm nền	82 x 40mm
Khoảng cách các lỗ lắp	8.8mm
Độ lệch tâm	44mm
Sự can thiệp quay	188mm
Tổng chiều cao	126mm
Bán kính xoay	94mm
Độ cứng	95±5° Shore A
Tải trọng (động)	80kgs
Tải trọng (tĩnh)	120kgs
Nhiệt độ	-20°C to +120°C
Kiểu càng xe	hoạt động
Thép không gỉ	N/A
Dẫn điện	N/A
Chống tĩnh điện	N/A
Trọng lượng bánh xe đẩy	0.55kgs
Tiêu chuẩn kiểm nghiệm	ISO22883

Tổng quan ưu điểm

Độ di chuyển mượt mà	●●●○○
Chế độ im lặng	●●●●○
Bảo vệ mặt sàn	●●●●○

Bản vẽ 2D kích thước bánh xe đẩy

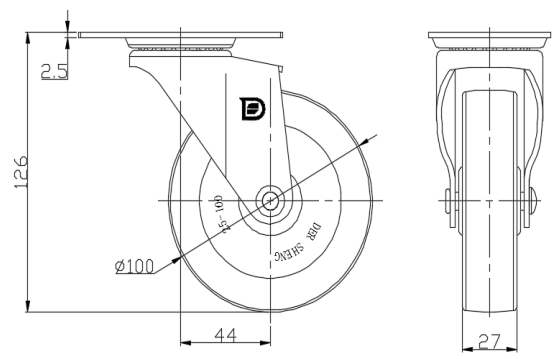

Bản vẽ 2D kích thước tấm lắp

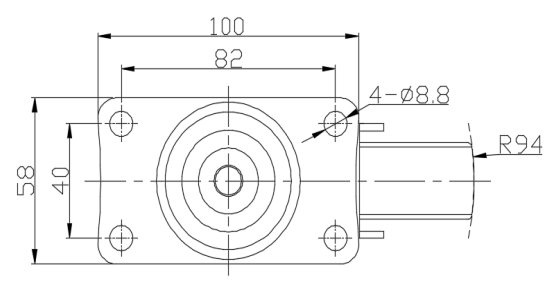

Bản vẽ chỉ mang tính chất tham khảo có thể khác với sản phẩm thực tế.

* Nếu có bất kỳ sai lệch nào giữa thông số hệ mét và thông số hệ inch, vui lòng tham khảo thông số hệ mét

© Bản quyền thuộc về 2025 Deshang Shanghaolun www.dersheng.com