Bảng dữ liệu sản phẩm

1129 Series — BÁNH XE Y TẾ

PPR Bánh xe dẫn điện (đen xám) đường kính bánh xe × chiều rộng bánh xe 100 x 31mm

EAN

YJ-11290400172013

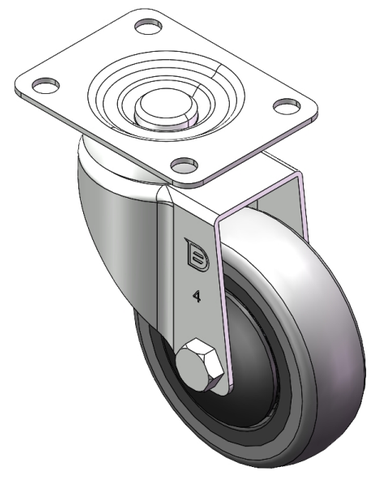

Hình ảnh có thể khác với sản phẩm gốc

Bánh xe xoay có đế đinh tán và giá đỡ dập – lỗ y tế
Hoàn thiện mạ kẽm, lắp đế
Lõi polypropylene chống va đập với mặt đế bằng nhựa nhiệt dẻo đàn hồi (TPR)
Màu đen xám, ổ trục bánh xe – ổ bi chính xác.

Bề mặt bánh xe: Cao su nhiệt dẻo đàn hồi (TPR)
Lõi bánh xe: Được làm bằng polypropylen chống va đập chất lượng cao

Mô tả sản phẩm chỉ mang tính chất tham khảo. Sản phẩm thực tế sẽ được ưu tiên.

Quy cách chi tiết sản phẩm

◉ đơn vị mét ○ đế quốc

Đường kính bánh xe	100mm
Chiều rộng bánh xe	31mm
vòng bi bánh xe	Bánh xe trang bị vòng bi bi
Quy cách tấm lắp	95 x 72.5mm
khoảng cách các lỗ trên tấm nền	72.2 x 53.5mm
Khoảng cách các lỗ lắp	10mm
Độ lệch tâm	43.4mm
Sự can thiệp quay	188mm
Tổng chiều cao	137mm
Bán kính xoay	94mm
Độ cứng	82±5° Shore A
Tải trọng (động)	100kgs
Tải trọng (tĩnh)	150kgs
Nhiệt độ	-20°C to +60°C
Càng bánh xe	Xoay
Thép không gỉ	N/A
Dẫn điện	Y 电阻值10^3～10^4
Chống tĩnh điện	N/A
Trọng lượng bánh xe đẩy	0.82kgs
Tiêu chuẩn kiểm nghiệm	ISO22883

Tổng quan ưu điểm

Độ di chuyển mượt mà	●●●●○
Chế độ im lặng	●●●●○
Bảo vệ mặt sàn	●●●●●

Bản vẽ 2D kích thước bánh xe đẩy

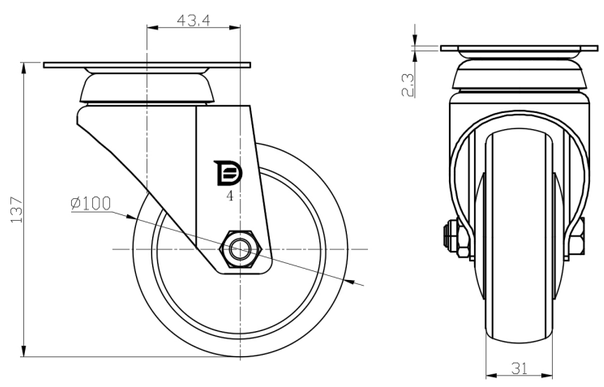

Bản vẽ 2D kích thước tấm lắp

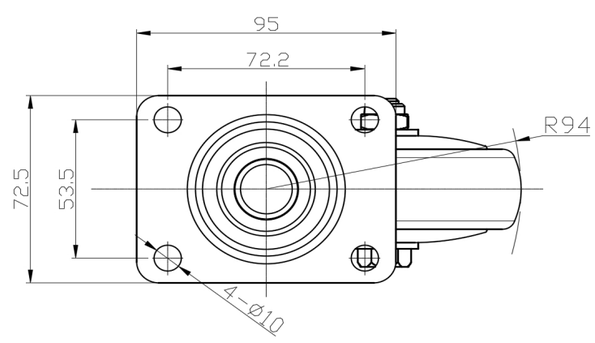

* Nếu có bất kỳ sai lệch nào giữa thông số hệ mét và thông số hệ inch, vui lòng tham khảo thông số hệ mét

© Bản quyền thuộc về 2025 DershengInternational www.dersheng.com