1129 醫療系列

NPPR轮(灰胎) 轮径 × 轮宽 100 x 23mm

EAN

YJ-11290400262033

活动式脚轮，底板铆合冲压脚架—医疗孔
表面镀锌，底板式安装装置
耐冲击聚丙烯轮芯，热塑性弹性体（TPR）轮面
灰绿色，轮子 — 中管式。

轮面：热塑性橡胶弹性体（TPR）
轮芯：採用优质耐冲击聚丙烯

产品说明仅供参考一切以实体产品为主

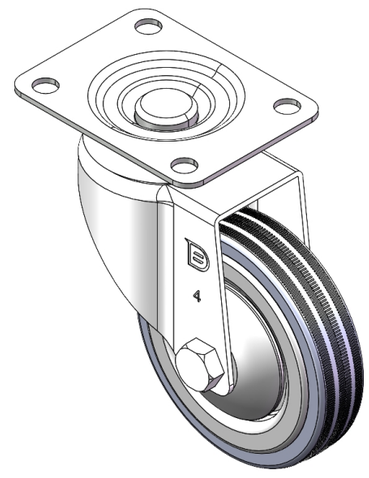

图片可能与原始产品有所落差

产品详细规格

◉ 公制 ○ 英制

轮径	100mm
轮宽	23mm
轮子轴承	搭配中管的轮子
底板规格	95 x 72.5mm
底板孔距	72.2 x 53.5mm
底板孔径	10mm
偏心距	43.4mm
旋转干涉	188mm
总高	137mm
旋转半径	94mm
硬度	82±5° Shore A
荷重(动态)	70kgs
荷重(静态)	105kgs
温度	-20°C to +60°C
脚架样式	活动
不锈钢	否
导电	否
抗静电	否
脚轮重量	0.74kgs
测试标准	ISO22883

优势简览

滚动顺畅	●●●○○
静音表现	●●●○○
保护地板	●●●●○

脚轮外观尺寸2D图档

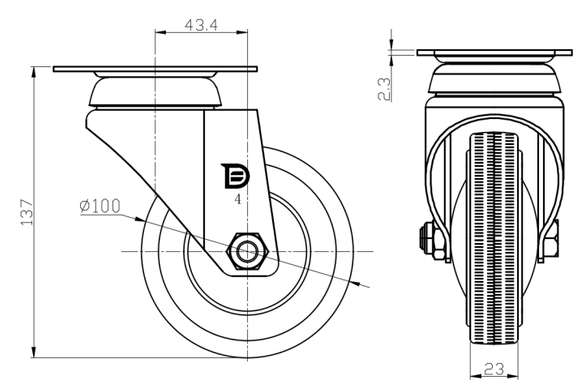

底板外观尺寸2D图档

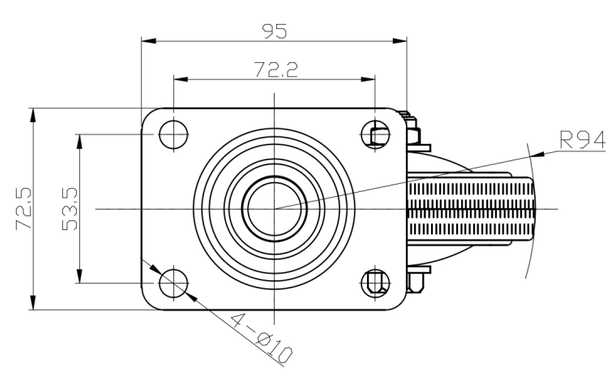

* 对公制和英制规格之间有任何偏差疑虑，请以公制规格为主。

© 版权所有 2025 得胜上好轮 www.dersheng.com