Bảng dữ liệu sản phẩm

1129 Series — BÁNH XE Y TẾ

AQPU Bánh xe (Xám vòng cung) đường kính bánh xe × chiều rộng bánh xe 125 x 31mm

EAN

YJ-11290500608016

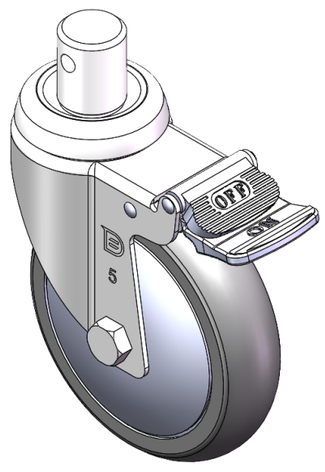

Hình ảnh có thể khác với sản phẩm gốc

Bánh xe có hệ thống phanh và khóa kép. Đế đúc, tán đinh—Ø28x30L
Hoàn thiện mạ crôm, cơ cấu lắp đặt dạng chốt, lỗ M8
Lõi nhôm, mặt lốp polyurethane chất lượng cao
Vòng bi bánh xe màu xám—vòng bi chính xác.

Mặt bánh xe: Được làm bằng polyurethane chất lượng cao
Lõi bánh xe: lõi nhôm

Mô tả sản phẩm chỉ mang tính chất tham khảo. Sản phẩm thực tế sẽ được ưu tiên.

Quy cách chi tiết sản phẩm

◉ đơn vị mét ○ đế quốc

Đường kính bánh xe	125mm
Chiều rộng bánh xe	31mm
vòng bi bánh xe	Bánh xe trang bị vòng bi bi
đường kính cọc	28mm
chiều dài cọc	30mm
Độ lệch tâm	35.5mm
Sự can thiệp quay	220mm
Tổng chiều cao	156mm
Bán kính xoay	110mm
Độ cứng	77±5° Shore A
Tải trọng (động)	230kgs
Tải trọng (tĩnh)	345kgs
Nhiệt độ	-20°C to +70°C
Càng bánh xe	Khóa đôi
Thép không gỉ	N/A
Dẫn điện	N/A
Chống tĩnh điện	N/A
Trọng lượng bánh xe đẩy	01.15kgs
Tiêu chuẩn kiểm nghiệm	ISO22883

Tổng quan ưu điểm

Độ di chuyển mượt mà	● ● ● ● ●
Chế độ im lặng	● ● ● ● ●
Bảo vệ mặt sàn	● ● ● ● ●

Bản vẽ 2D kích thước bánh xe đẩy

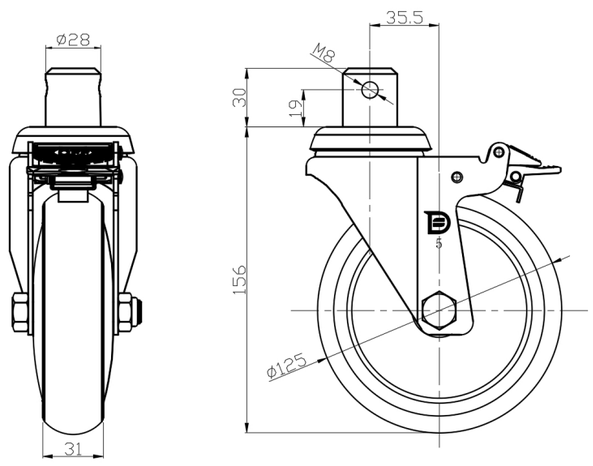

Bản vẽ 2D kích thước trục trơn

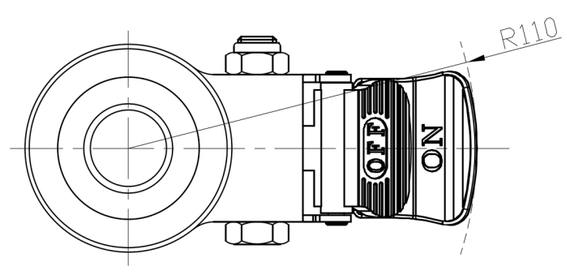

* Nếu có bất kỳ sai lệch nào giữa thông số hệ mét và thông số hệ inch, vui lòng tham khảo thông số hệ mét

© Bản quyền thuộc về 2025 DershengInternational www.dersheng.com