產品數據表

1138 38中控系列

全效輪（珠光深灰色） 輪徑 × 輪寬 125 x 31mm

EAN

YJ-11380500458040

長控桿六角孔凸輪控制的中心鎖定，全鎖定或定向系統的腳 輪。中空鉚釘鉚合沖壓腳架
表面鍍鋅，中空式安裝裝置
耐衝擊聚丙烯輪芯，熱塑性彈性體（TPR）輪面
珠光深灰色，輪子軸承 — 精密滾珠。

輪面：熱塑性橡膠彈性體（TPR）
輪芯：採用優質耐衝擊聚丙烯

產品說明僅供參考一切以實體產品為主

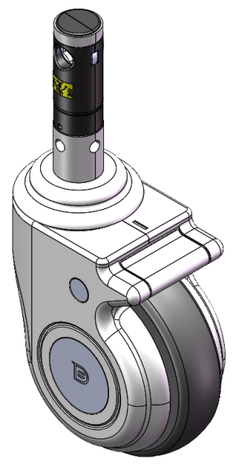

圖片可能與原始產品有所落差

產品詳細規格

◉ 公制 ○ 英制

輪徑	125mm
輪寬	31mm
輪子軸承	搭配滾珠軸承的輪子
插桿直徑	28mm
插桿長度	96mm
偏心距	35.5mm
旋轉干涉	196mm
總高	165mm
旋轉半徑	98mm
硬度	72±5° Shore A
荷重(動態)	147kgs
荷重(靜態)	220.5kgs
溫度	-20°C to +60°C
腳架樣式	雙煞
不銹鋼	否
導電	否
抗靜電	否
腳輪重量	1.36kgs
測試標準	ISO22883

優勢簡覽

滾動順暢	●●●●●
靜音表現	●●●●●
保護地板	●●●●●

腳輪外觀尺寸2D圖檔

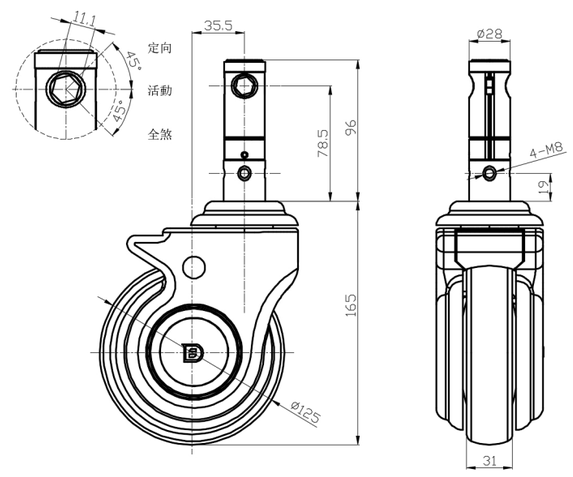

插桿外觀尺寸2D圖檔

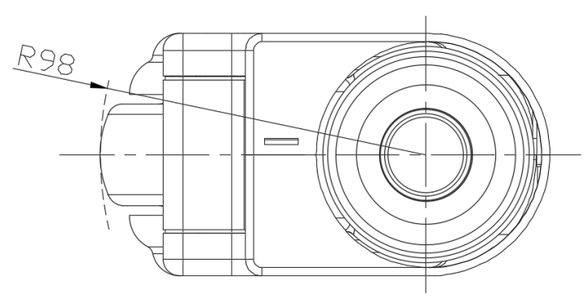

* 對公制和英制規格之間有任何偏差疑慮，請以公制規格為主。

© 版權所有 2025 得胜上好輪 www.dersheng.com