產品數據表

1139 39系列美規腳架系列

橡膠輪 輪徑 × 輪寬 75 x 30mm

EAN

YJ-11390300066063

配有側（輪）煞式，鎖定係統的腳輪。牙心鉚合沖壓腳架— 3/8"-16
表面鍍鋅，絲扣式安裝裝置
熱可塑性塑膠輪芯，高品質的彈性橡膠輪面
輪子—中管式

輪面：高品質的彈性橡膠
輪芯：熱塑性塑膠（PA6）

產品說明僅供參考一切以實體產品為主

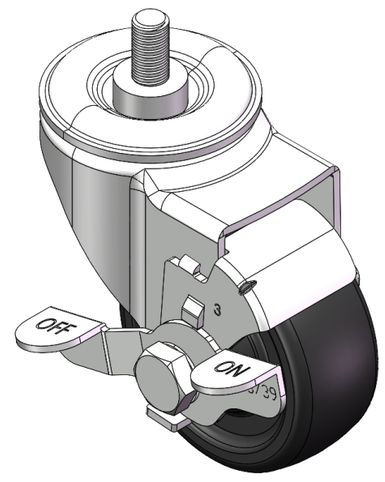

圖片可能與原始產品有所落差

產品詳細規格

◉ 公制 ○ 英制

輪徑	75mm
輪寬	30mm
輪子軸承	搭配中管的輪子
絲扣規格	3/8 " -16
絲扣長度	19mm
偏心距	38mm
旋轉干涉	160mm
總高	102mm
旋轉半徑	80mm
硬度	80±5° Shore A
荷重(動態)	70kgs
荷重(靜態)	105kgs
溫度	-20°C to +120°C
腳架樣式	側煞(單)
不銹鋼	否
導電	否
抗靜電	否
腳輪重量	0.68kgs
測試標準	ISO22883

優勢簡覽

滾動順暢	●●●○○
靜音表現	●●●●○
保護地板	●●●●○

腳輪外觀尺寸2D圖檔

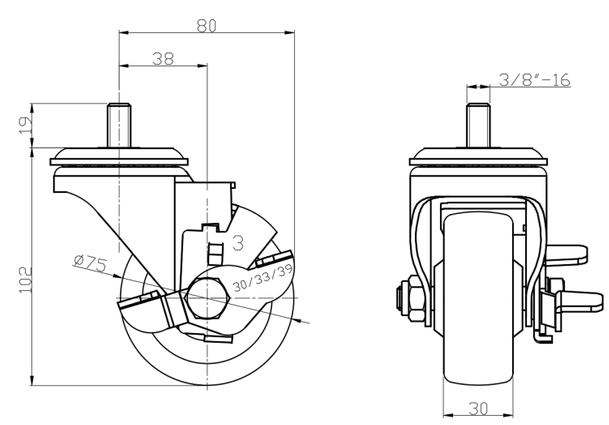

絲扣外觀尺寸2D圖檔

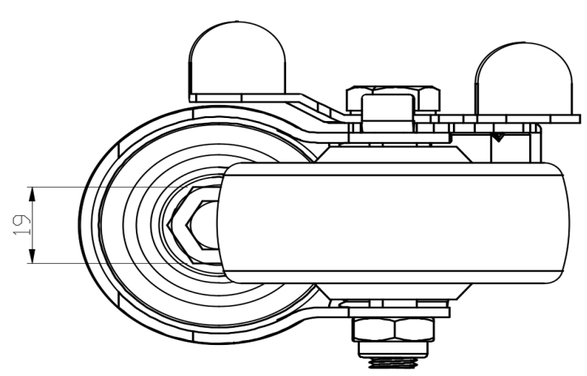

* 對公制和英制規格之間有任何偏差疑慮，請以公制規格為主。

© 版權所有 2025 得胜上好輪 www.dersheng.com