1139 39系列美規腳架系列

WPP輪（白色） 輪徑 × 輪寬 75 x 31mm

EAN

YJ-11390300296023

配有側（輪）煞式，鎖定係統的腳輪。牙心鉚合沖壓腳架—M12-P1.75 表面鍍鋅，絲扣式安裝裝置 聚丙烯輪芯、輪面 白色，輪子軸承 — 精密滾珠。

輪面：PP聚丙烯
輪芯：PP聚丙烯

產品說明僅供參考一切以實體產品為主

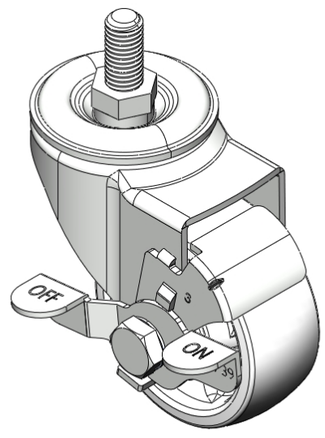

圖片可能與原始產品有所落差

產品詳細規格

◉ 公制 ○ 英制

輪徑	75mm
輪寬	31mm
輪子軸承	搭配滾珠軸承的輪子
絲扣規格	M12-P1.75
絲扣長度	25mm
偏心距	38mm
旋轉干涉	160mm
總高	105.5mm
旋轉半徑	80mm
硬度	65±5° Shore D
荷重(動態)	100kgs
荷重(靜態)	150kgs
溫度	-10°C to +60°C
腳架樣式	側煞(單)
不銹鋼	否
導電	否
抗靜電	否
腳輪重量	0.58kgs
測試標準	ISO22883

優勢簡覽

滾動順暢	●●●●●
靜音表現	●●●○○
保護地板	●●●○○

腳輪外觀尺寸2D圖檔

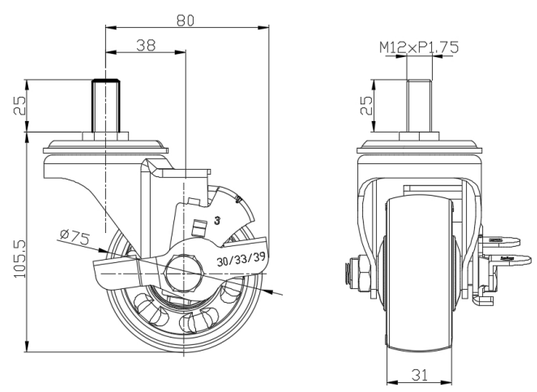

絲扣外觀尺寸2D圖檔

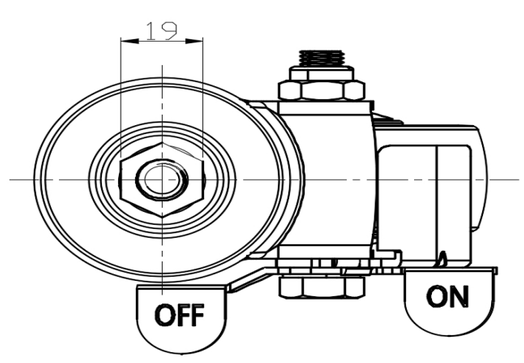

* 對公制和英制規格之間有任何偏差疑慮，請以公制規格為主。

© 版權所有 2025 得胜上好輪 www.dersheng.com