1139 39系列美規腳架系列

橡膠輪 輪徑 × 輪寬 100 x 30.5mm

EAN

YJ-11390400066223

配有側（輪）煞式，鎖定係統的腳輪。牙心鉚合沖壓腳架— 1/2"-13
表面鍍鋅，膨脹式安裝裝置(∅21.6-∅24)
熱可塑性塑膠輪芯，高品質的彈性橡膠輪面
輪子—中管式

輪面：高品質的彈性橡膠
輪芯：熱塑性塑膠（PA6）

產品說明僅供參考一切以實體產品為主

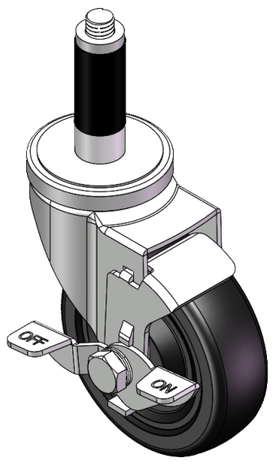

圖片可能與原始產品有所落差

產品詳細規格

◉ 公制 ○ 英制

輪徑	100mm
輪寬	30.5mm
輪子軸承	搭配中管的輪子
膨脹插桿(APP)規格	21.6 x 69mm
偏心距	38mm
旋轉干涉	176mm
總高	127mm
旋轉半徑	88mm
硬度	80±5° Shore A
荷重(動態)	80kgs
荷重(靜態)	120kgs
溫度	-20°C to +120°C
腳架樣式	側煞(單)
不銹鋼	否
導電	否
抗靜電	否
腳輪重量	0.99kgs
測試標準	ISO22883

優勢簡覽

滾動順暢	●●●○○
靜音表現	●●●●○
保護地板	●●●●○

腳輪外觀尺寸2D圖檔

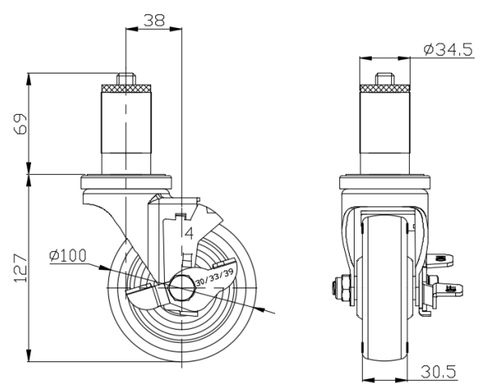

膨脹插桿(APP)外觀尺寸2D圖檔

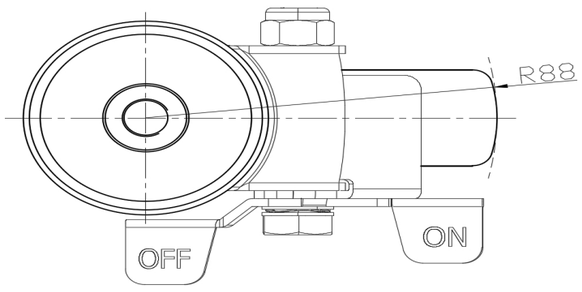

* 對公制和英制規格之間有任何偏差疑慮，請以公制規格為主。

© 版權所有 2025 得貹上好輪 www.dersheng.com