Bảng dữ liệu sản phẩm

1148 Series — SERIES 48 BÁNH XE ĐÔI KHÓA TRUNG TÂM

Trung Tống Cầu Bán Tròn Toàn Hiệu (Xám đen trắng) Đường kính bánh xe × Chiều rộng bánh xe 125 x 15m

EAN

YJ-11480500458050

Khóa trung tâm cam lỗ lục giác đòn bẩy dài, phanh toàn phần hoặc bánh xe số 0. Khung dập đinh tán rỗng
Khung bánh xe polyamide - màu trắng, lắp rỗng
Lõi bánh xe bằng polypropylen chống va đập, gai bánh xe bằng nhựa nhiệt dẻo đàn hồi (TPR)
Trắng xám đậm, ổ trục bánh xe - bi chính xác.

Bề mặt bánh xe: Cao su nhiệt dẻo đàn hồi (TPR)

Lõi bánh xe: Được làm bằng polypropylen chống va đập chất lượng cao

Mô tả sản phẩm chỉ mang tính chất tham khảo. Sản phẩm thực tế sẽ được ưu tiên.

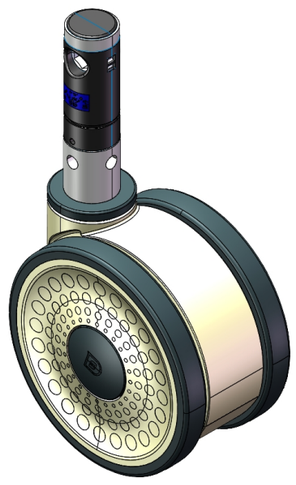

Hình ảnh có thể khác với sản phẩm gốc

Quy cách chi tiết sản phẩm

◉ đơn vị mét ○ đế quốc

Đường kính bánh xe	125mm
Chiều rộng bánh xe	73mm
vòng bi bánh xe	Bánh xe trang bị vòng bi bi
đường kính cọc	28mm
chiều dài cọc	96mm
Độ lệch tâm	40mm
Sự can thiệp quay	216mm
Tổng chiều cao	130mm
Bán kính xoay	108mm
Độ cứng	72±5° Shore A
Tải trọng (động)	150kgs
Tải trọng (tĩnh)	225kgs
Nhiệt độ	-20°C to +60°C
Càng bánh xe	Khóa đôi
Thép không gỉ	N/A
Dẫn điện	N/A
Chống tĩnh điện	N/A
Trọng lượng bánh xe đẩy	1.06kgs
Tiêu chuẩn kiểm nghiệm	ISO22881

Tổng quan ưu điểm

Độ di chuyển mượt mà	● ● ● ● ●
Chế độ im lặng	● ● ● ● ●
Bảo vệ mặt sàn	● ● ● ● ●

Bản vẽ 2D kích thước bánh xe đẩy

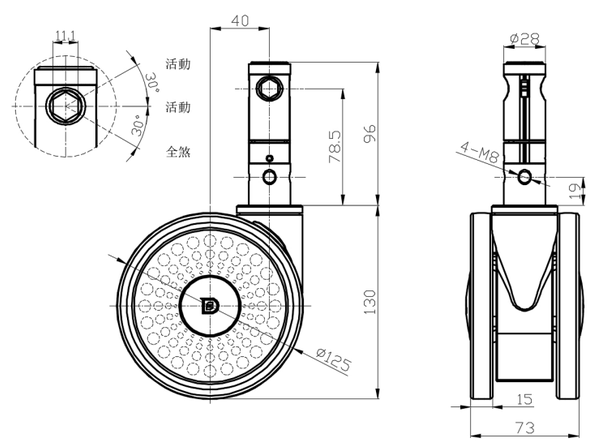

Bản vẽ 2D kích thước trục trơn

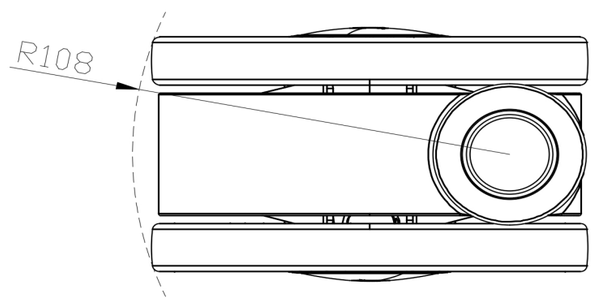

* Nếu có bất kỳ sai lệch nào giữa thông số hệ mét và thông số hệ inch, vui lòng tham khảo thông số hệ mét

© Bản quyền thuộc về 2025 DershengInternational www.dersheng.com