產品資料表

1148 48中控雙球輪系列

中控雙球全效輪片（白深灰色） 輪徑 × 輪寬 150 x 15mm

EAN

YJ-11480600458090

長控桿六角孔凸輪控制的中央鎖定，全煞腳輪。中空鉚釘鉚合沖壓腳架 聚醯胺製輪架—白色，中空式安裝裝置 耐衝擊聚丙烯輪芯，熱塑性彈性體（TPR）輪面 白深灰色，輪子軸承— 精密滾珠。

輪面：熱塑性橡膠彈性體（TPR）
輪芯：採用優質耐衝擊聚丙烯

產品說明僅供參考一切以實體產品為主

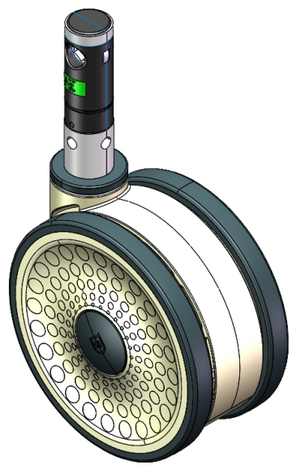

圖片可能與原始產品有所落差

產品詳細規格

◉ 公制 ○ 英制

輪徑	150mm
輪寬	75mm
輪子軸承	搭配滾珠軸承的輪子
插桿直徑	28mm
插桿長度	96mm
偏心距	47.5mm
旋轉干涉	254mm
總高	155mm
旋轉半徑	127mm
硬度	72±5° Shore A
荷重(動態)	150kgs
荷重(靜態)	225kgs
溫度	-20°C to +60°C
腳架樣式	雙煞
不銹鋼	否
導電	否
抗靜電	否
腳輪重量	1.24kgs
測試標準	ISO22881

優勢簡覽

滾動順暢	●●●●●
靜音表現	●●●●●
保護地板	●●●●●

腳輪外觀尺寸2D圖檔

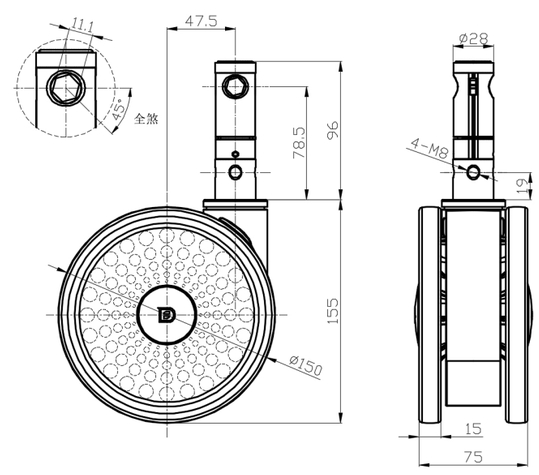

插桿外觀尺寸2D圖檔

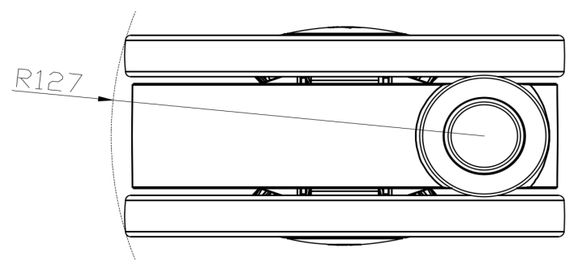

* 對公制和英制規格之間有任何偏差疑慮，請以公制規格為主。

© 版權所有 2025 得貹上好輪 www.dersheng.com