Bảng dữ liệu sản phẩm

1168 Series — BÁNH XE CHÂN TĂNG CHỈNH

Dersheng Casters Keep Rolling

Lốp MRC (đen), đường kính lốp × chiều rộng lốp 64 x 45mm

EAN

YJ-11680250052043

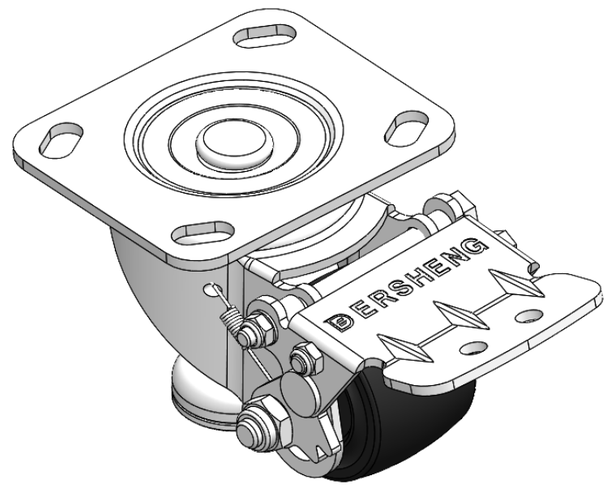

Hình ảnh có thể khác với sản phẩm gốc

Bánh xe nâng có thể điều chỉnh. Đế bánh xe được tán đinh và dập lỗ chữ D, bàn đạp ngắn.
Hoàn thiện mạ kẽm, cơ cấu lắp đế bánh xe (4T) với đế đỡ có thể điều chỉnh.
Lõi bánh xe và gai bánh xe bằng nhựa nhiệt dẻo.
Vòng bi bánh xe màu đen—vòng bi chính xác.

Bề mặt bánh xe: Nhựa nhiệt dẻo (PA6)
Lõi bánh xe: Nhựa nhiệt dẻo (PA6)

Mô tả sản phẩm chỉ mang tính chất tham khảo. Sản phẩm thực tế sẽ được ưu tiên.

Quy cách chi tiết sản phẩm

◉ đơn vị mét ○ đế quốc

Đường kính bánh xe	64mm
Chiều rộng bánh xe	45mm
vòng bi bánh xe	Bánh xe trang bị vòng bi bi
Quy cách tấm lắp	115 x 100mm
khoảng cách các lỗ trên tấm nền	85 x 70mm
Khoảng cách các lỗ lắp	20 x 11mm
Độ lệch tâm	57mm
Sự can thiệp quay	270mm
Tổng chiều cao	102mm
Bán kính xoay	135mm
Độ cứng	75±5° Shore D
Tải trọng (động)	200kgs
Tải trọng (tĩnh)	1000kgs
Nhiệt độ	-20°C to +80°C
Càng bánh xe	Xoay
Thép không gỉ	N/A
Dẫn điện	N/A
Chống tĩnh điện	N/A
Trọng lượng bánh xe đẩy	1.87kgs
Tiêu chuẩn kiểm nghiệm	ISO22883

Tổng quan ưu điểm

Độ di chuyển mượt mà	●●●●●
Chế độ im lặng	●●○○○
Bảo vệ mặt sàn	●●○○○

Bản vẽ 2D kích thước bánh xe đẩy

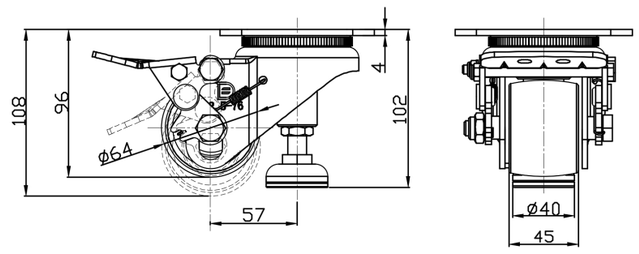

Bản vẽ 2D kích thước tấm lắp

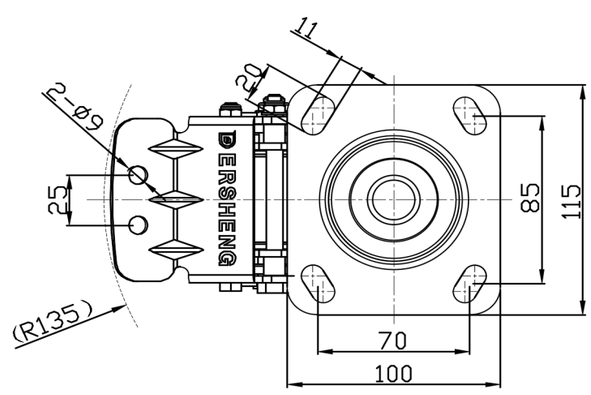

* Nếu có bất kỳ sai lệch nào giữa thông số hệ mét và thông số hệ inch, vui lòng tham khảo thông số hệ mét

© Bản quyền thuộc về 2025 DershengInternational www.dersheng.com