產品資料表

1168 支撐升降輪系列

金鋼輪（黑） 輪徑 × 輪寬 62.5×45 mm

EAN

YJ-11680250712063

活動式腳輪，底板鉚合沖壓腳架—歐規孔 表面鍍鋅，底板式（4T）安裝裝置，搭配可調式支撐座 熱可塑性塑膠輪芯、輪面 黑色，輪子軸承—精密滾珠。

輪面:熱塑性塑料（POK)
輪芯:熱塑性塑料（POK)

產品說明僅供參考一切以實體產品為主

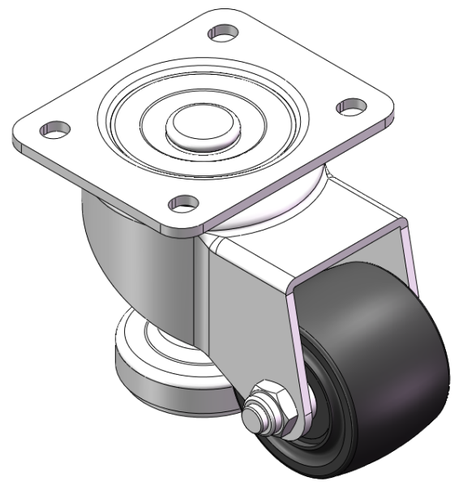

圖片可能與原始產品有所落差

產品詳細規格

◉ 公制 ○ 英制

輪徑	64mm
輪寬	45mm
輪子軸承	搭配滾珠軸承的輪子
底板規格	105 x 85mm
底板孔距	80 x 60mm 歐規孔
底板孔徑	10.5 x 9mm
偏心距	64mm
旋轉干涉	194mm
總高	102mm
旋轉半徑	97mm
硬度	75±5° Shore D
荷重(動態)	200kgs
荷重(靜態)	1000kgs
溫度	-20°C to +80°C
腳架樣式	活動
不銹鋼	否
導電	否
抗靜電	否
腳輪重量	1.38kgs
測試標準	ISO22883

優勢簡覽

滾動順暢	●●●●●
靜音表現	●●○○○
保護地板	●●○○○

腳輪外觀尺寸2D圖檔

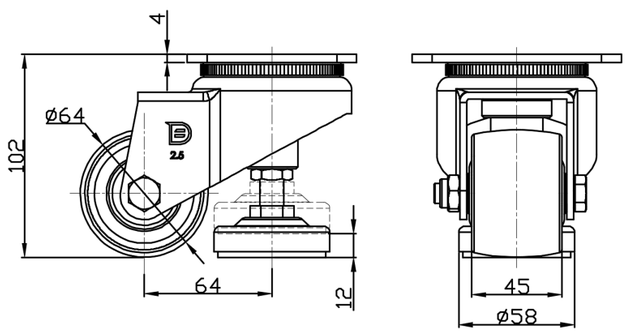

底板外觀尺寸2D圖檔

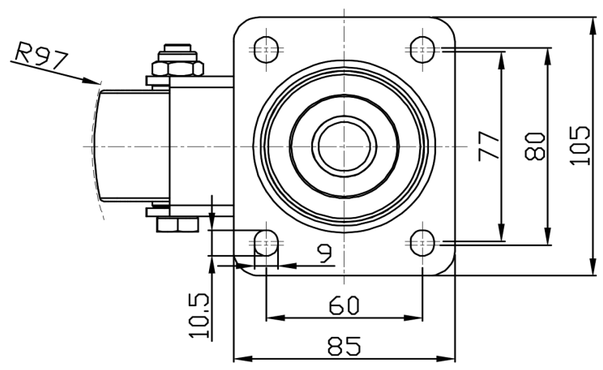

* 對公制和英制規格之間有任何偏差疑慮，請以公制規格為主。

© 版權所有 2025 得貹上好輪 www.dersheng.com