Bảng dữ liệu sản phẩm

1168 Series — BÁNH XE CHÂN TĂNG CHỈNH

Bánh xe ZQPU (hồ quang nâu) Đường kính bánh xe × Chiều rộng bánh xe 100 x 22 (46,5) mm

EAN

YJ-11680400802063

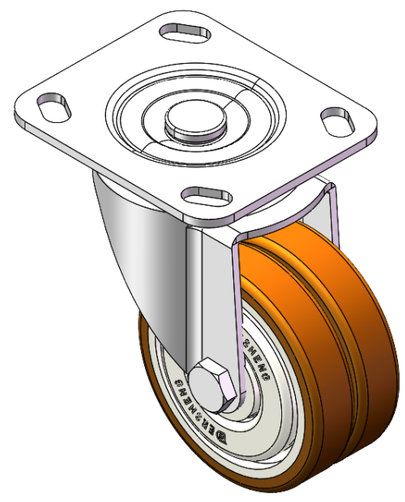

Hình ảnh có thể khác với sản phẩm gốc

Bánh xe xoay có đế đinh tán và đế dập có lỗ chữ D.
Hoàn thiện mạ kẽm, lắp đế.
Lõi gang với mặt đế bằng polyurethane chất lượng cao.
Bánh xe màu nâu, ổ trục bi chính xác.

Bề mặt bánh xe: polyurethane chất lượng cao

Lõi bánh xe: lõi gang

Mô tả sản phẩm chỉ mang tính chất tham khảo. Sản phẩm thực tế sẽ được ưu tiên.

Quy cách chi tiết sản phẩm

◉ đơn vị mét ○ đế quốc

Đường kính bánh xe	100mm
Chiều rộng bánh xe	46.5mm
vòng bi bánh xe	Bánh xe trang bị vòng bi bi
Quy cách tấm lắp	115 x 100mm
khoảng cách các lỗ trên tấm nền	85 x 70mm
Khoảng cách các lỗ lắp	20 x 11mm
Độ lệch tâm	40mm
Sự can thiệp quay	184mm
Tổng chiều cao	142.5mm
Bán kính xoay	92mm
Độ cứng	92±5° Shore A
Tải trọng (động)	320kgs
Tải trọng (tĩnh)	480kgs
Nhiệt độ	-20°C to +70°C
Càng bánh xe	Xoay
Thép không gỉ	N/A
Dẫn điện	N/A
Chống tĩnh điện	N/A
Trọng lượng bánh xe đẩy	2.48kgs
Tiêu chuẩn kiểm nghiệm	ISO22883

Tổng quan ưu điểm

Độ di chuyển mượt mà	● ● ● ● ●
Chế độ im lặng	● ● ● ● ●
Bảo vệ mặt sàn	● ● ● ● ●

Bản vẽ 2D kích thước bánh xe đẩy

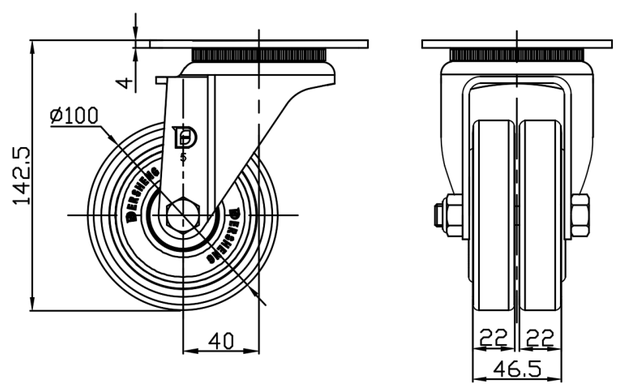

Bản vẽ 2D kích thước tấm lắp

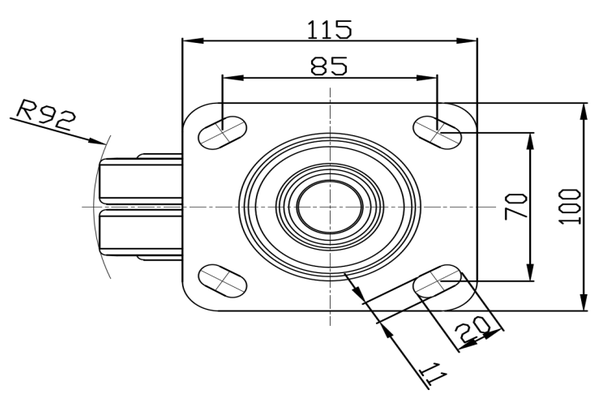

* Nếu có bất kỳ sai lệch nào giữa thông số hệ mét và thông số hệ inch, vui lòng tham khảo thông số hệ mét

© Bản quyền thuộc về 2025 DershengInternational www.dersheng.com