Series APU

Đường kính bánh xe × chiều rộng bánh xe 75 x 29mm

EAN

YJ-12035903130100

Bảo vệ sàn tuyệt vời và chống mài mòn, tiếng ồn thấp.
Khả năng chống thủy phân tuyệt vời.
Thích hợp cho các vùng nhiệt đới và môi trường làm việc ẩm ướt.
Bề mặt bánh xe cong, màu đỏ PU

Lõi bên trong: Lõi nhôm
Gia công ngoài: Polyurethane chất lượng cao
Vòng bi: —

Mô tả sản phẩm chỉ mang tính chất tham khảo. Sản phẩm thực tế sẽ được ưu tiên.

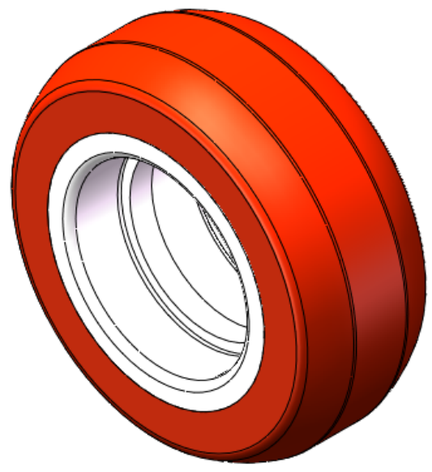

Hình ảnh có thể khác với sản phẩm gốc

Quy cách chi tiết sản phẩm

◉ đơn vị mét ○ đế quốc

Đường kính bánh xe(D)	75mm
Chiều rộng bánh xe(T2)	29mm
vòng bi bánh xe	Không có vòng bi
Đường kính lỗ ổ bi (d)	
Đường kính lỗ ổ bi (S)	40mm
Chiều sâu lỗ ổ bi(t)	12mm
Chiều rộng lõi trục(T1)	29mm
Độ cứng	94±5° Shore A
Tải trọng (động)	189kgs
Tải trọng (tĩnh)	283.5kgs
Nhiệt độ	-20°C to +80°C
Dẫn điện	N/A
Chống tĩnh điện	N/A
Trọng lượng bánh xe đẩy	0.15kgs
Tiêu chuẩn kiểm nghiệm	ISO22883

Tổng quan ưu điểm

Độ di chuyển mượt mà	● ● ● ○ ○
Chế độ im lặng	● ● ● ● ○
Bảo vệ mặt sàn	● ● ● ● ○

Bản vẽ 2D phác thảo kích thước bánh xe đơn

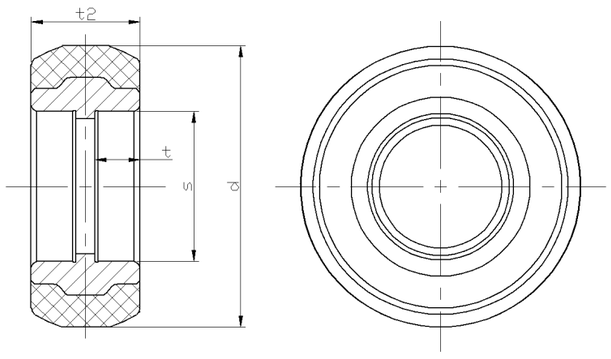

* Nếu có bất kỳ sai lệch nào giữa thông số hệ mét và thông số hệ inch, vui lòng tham khảo thông số hệ mét

© Bản quyền thuộc về 2025 DershengInternational www.dersheng.com