Series XPU

Đường kính bánh xe × chiều rộng bánh xe 62.5 x 45mm

EAN

YJ-12036452180103

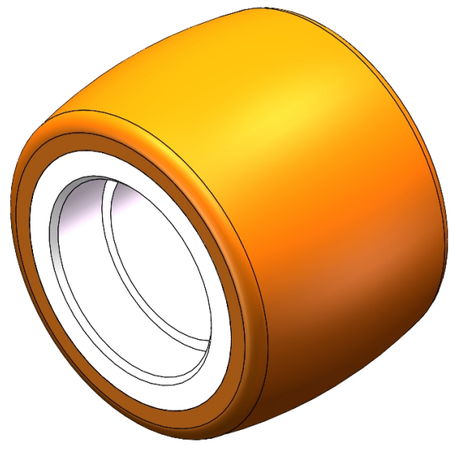

Hình ảnh có thể khác với sản phẩm gốc

Đặc tính cơ học tuyệt vời, duy trì khả năng chịu tải cao trong quá trình di chuyển tốc độ cao; khả năng chống mài mòn tốt; không dễ bị biến dạng.
Khả năng chống chịu tuyệt vời với hóa chất, dung môi và ăn mòn.
Thích hợp cho xe nâng, xe xếp dỡ điện, máy móc hạng nặng, xe tự hành AGV và các ứng dụng công nghiệp tự động hóa.
XPU màu cam đỏ, bề mặt bánh xe cong

Lõi bên trong: Lõi sắt
Gia công ngoài: Polyurethane chất lượng cao
Vòng bi: —
Mô tả sản phẩm chỉ mang tính chất tham khảo. Sản phẩm thực tế sẽ được ưu tiên.

Quy cách chi tiết sản phẩm

◉ đơn vị mét ○ đế quốc

Đường kính bánh xe(D)	62.5mm
Chiều rộng bánh xe(T2)	45mm
vòng bi bánh xe	Không có vòng bi
Đường kính lỗ ổ bi (d)	—
Đường kính lỗ ổ bi (S)	35mm
Chiều sâu lỗ ổ bi(t)	11mm
Độ cứng	92±5° Shore A
Tải trọng (động)	180kgs
Tải trọng (tĩnh)	270kgs
Nhiệt độ	-20°C to +70°C
Dẫn điện	N/A
Chống tĩnh điện	N/A
Trọng lượng bánh xe đẩy	0.37kgs
Tiêu chuẩn kiểm nghiệm	ISO22883

Tổng quan ưu điểm

Độ di chuyển mượt mà	● ● ● ○ ○
Chế độ im lặng	● ● ● ● ○
Bảo vệ mặt sàn	● ● ● ● ○

Bản vẽ 2D phác thảo kích thước bánh xe đơn

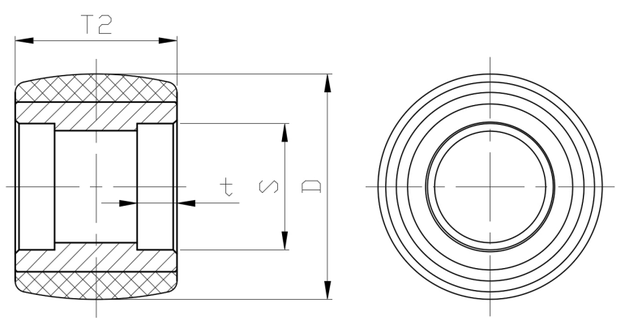

* Nếu có bất kỳ sai lệch nào giữa thông số hệ mét và thông số hệ inch, vui lòng tham khảo thông số hệ mét

© Bản quyền thuộc về 2025 DershengInternational www.dersheng.com